STILLED®

STAND ILUMINACIONES

CATÁLOGO DE PRODUCTOS 2026

Somos un canal autorizado en la distribución de sistemas de control y automatización

LUTRON

Sistema de control de iluminación diseñado para cada espacio

Ajusta cada momento con controles intuitivos que permiten gestionar la iluminación de forma eficiente y personalizada



Schneider Electric KNX

Automatización de espacios

Sistemas integrales para el control de iluminación, energía y otros dispositivos, optimizando el rendimiento y la eficiencia de cada proyecto



Línea Platino Lineal

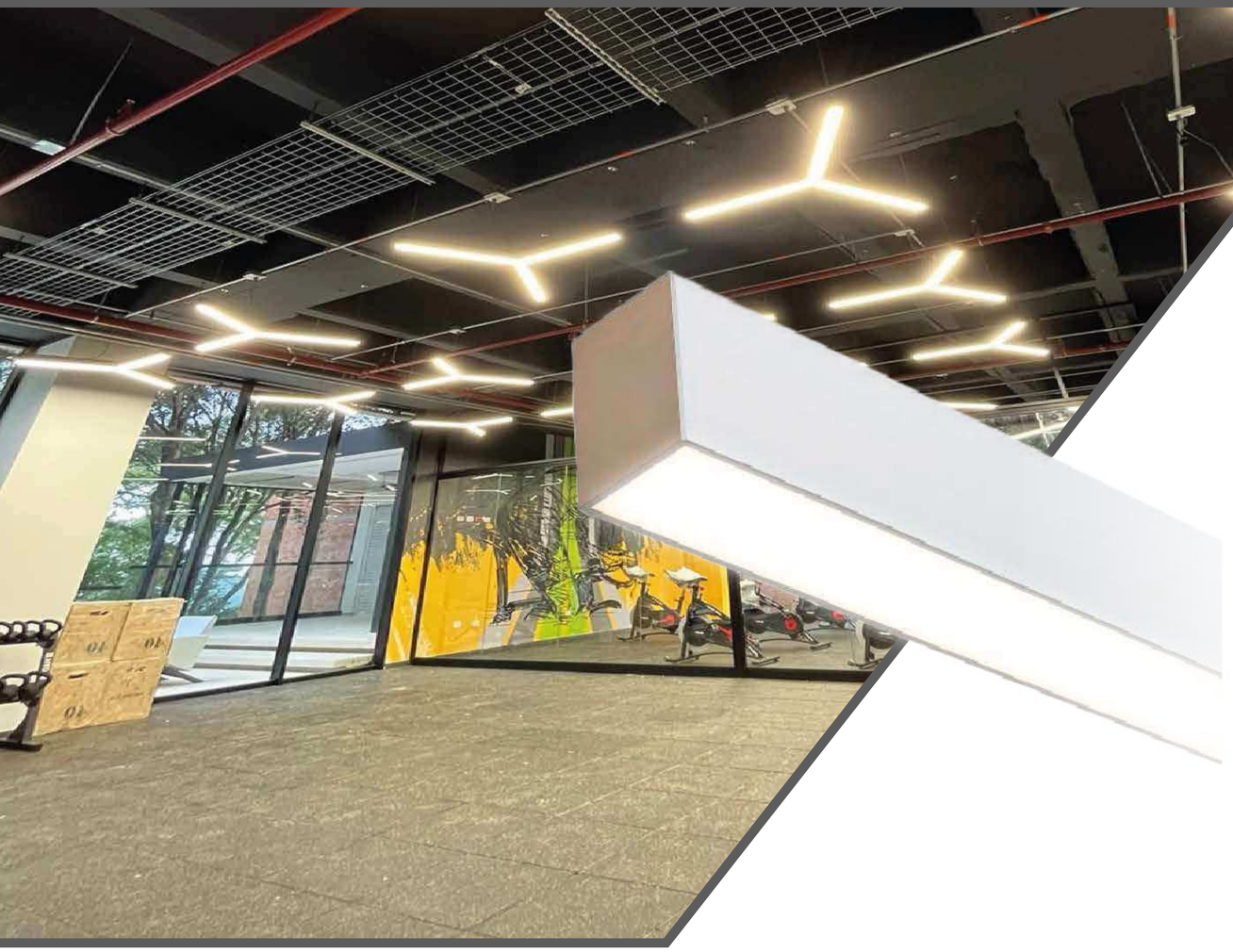

Descargar > Ficha Técnica

Mini - Square

Colores Línea ◯ ● / Personalizado

*Referencia CCT Disponible

20W

VIDA ÚTIL
100.000 Horas

FLUJO LUMINOSO
1699 lm

HERMETICIDAD
IP40

TEMPERATURA DE COLOR
3000K/4000K/6500K

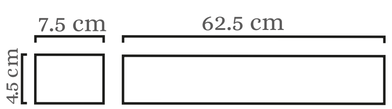

40W

VIDA ÚTIL
100.000 Horas

FLUJO LUMINOSO
3926 lm

HERMETICIDAD
IP40

TEMPERATURA DE COLOR
3000K/4000K/6500K

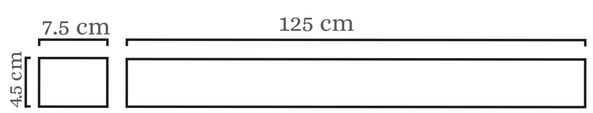

80W

VIDA ÚTIL
100.000 Horas

FLUJO LUMINOSO
7760 lm

HERMETICIDAD
IP40

TEMPERATURA DE COLOR
3000K/4000K/6500K

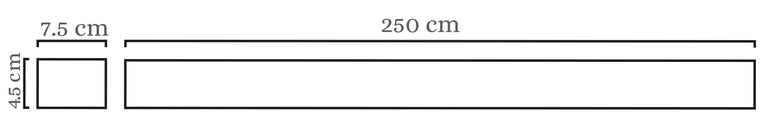



Descargar > Ficha Técnica

Square

Colores Línea ◯ ● / Personalizado

*Disponibilidad sujeta a inventario. Algunos productos están disponibles hasta agotar existencias.

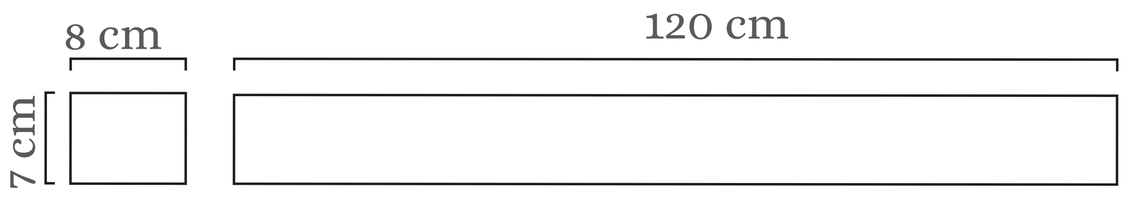

50W

VIDA ÚTIL
100.000 Horas

FLUJO LUMINOSO
4666 lm

HERMETICIDAD
IP40

TEMPERATURA DE COLOR
3000K/6500K



Descargar > Ficha Técnica

Linear Aluminium STPl

Colores Línea ○ ● / Personalizado

20W/017-R5

VIDA ÚTIL
100.000 Horas
FLUJO LUMINOSO
1605 lm
HERMETICIDAD
IP40
TEMPERATURA DE COLOR
3000K/4000K/6500K

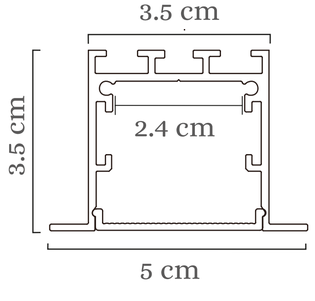

Luminaria de 62.5 cm de longitud

40W/017-R5

VIDA ÚTIL
100.000 Horas
FLUJO LUMINOSO
3245 lm
HERMETICIDAD
IP40
TEMPERATURA DE COLOR
3000K/4000K/6500K

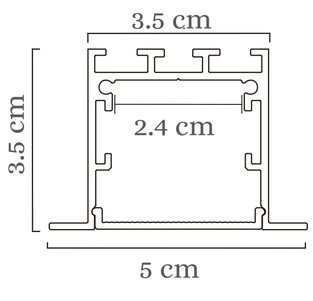

Luminaria de 125 cm de longitud

20W/045-R

VIDA ÚTIL
100.000 Horas
FLUJO LUMINOSO
1935 lm
HERMETICIDAD
IP40
TEMPERATURA DE COLOR
3000K/4000K/6500K

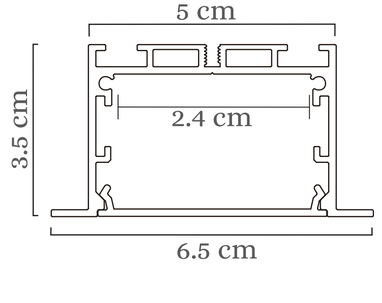

Luminaria de 62.5 cm de longitud

40W/045-R

VIDA ÚTIL
100.000 Horas
FLUJO LUMINOSO
3910 lm
HERMETICIDAD
IP40
TEMPERATURA DE COLOR
3000K/4000K/6500K

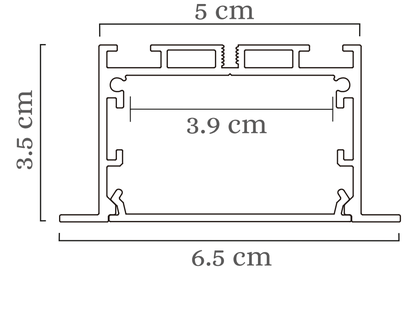

Luminaria de 125 cm de longitud



Descargar > Ficha Técnica

Linear Aluminium STPl

Colores Línea ○ ● / Personalizado

20W/6545-C

VIDA ÚTIL
100.000 Horas

FLUJO LUMINOSO
1421 lm

HERMETICIDAD
IP40

TEMPERATURA DE COLOR
3000K/4000K/6500K

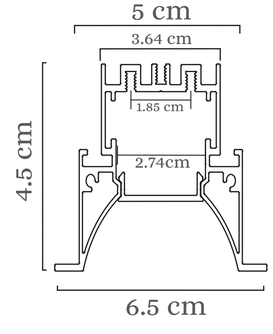

Luminaria de 62.5 cm de longitud

40W/6545-C

VIDA ÚTIL
100.000 Horas

FLUJO LUMINOSO
2714 lm

HERMETICIDAD
IP40

TEMPERATURA DE COLOR
4000K/6500K

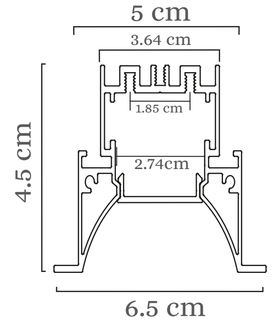

Luminaria de 125 cm de longitud



Descargar > Ficha Técnica

Linear Flat

Colores Línea

*Disponibilidad sujeta a inventario. Algunos productos están disponibles hasta agotar existencias.

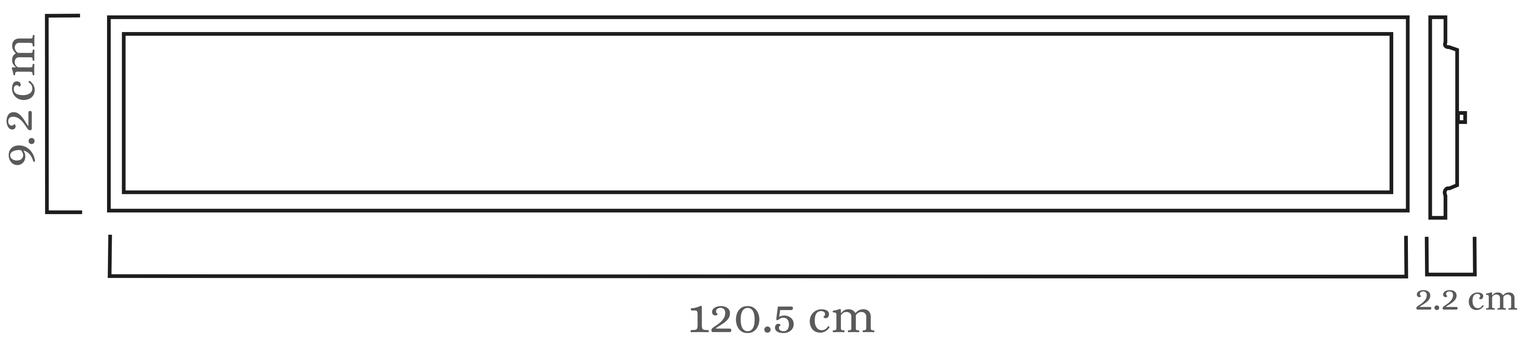

28W

VIDA ÚTIL
100.000 Horas

FLUJO LUMINOSO
2850 lm

HERMETICIDAD
IP40

TEMPERATURA DE COLOR
4000K



Descargar > Ficha Técnica

Riel T5 Stil Led

Colores Línea

*Referencia 6500K Disponible bajo pedido.

10W

VIDA ÚTIL
100.000 Horas

FLUJO LUMINOSO
1595 lm

HERMETICIDAD
IP40

TEMPERATURA DE COLOR
4000K/6500K*

100 cm





Descargar > Ficha Técnica

Round

Colores Línea ○ ● / Personalizado

Ø60 cm-40W

VIDA ÚTIL
100.000 Horas

FLUJO LUMINOSO
3178 lm

HERMETICIDAD
IP40

TEMPERATURA DE COLOR
3000K/4000K

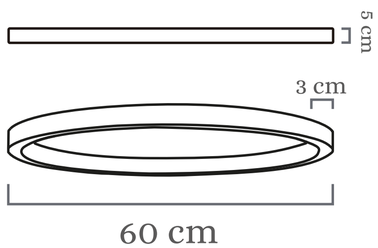

Ø91 cm-80W

VIDA ÚTIL
100.000 Horas

FLUJO LUMINOSO
7688 lm

HERMETICIDAD
IP40

TEMPERATURA DE COLOR
3000K/CCT

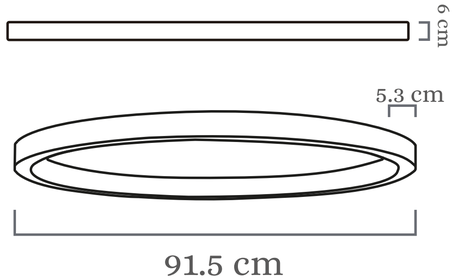

Ø127 cm-80W

VIDA ÚTIL
100.000 Horas

FLUJO LUMINOSO
7511 lm

HERMETICIDAD
IP40

TEMPERATURA DE COLOR
3000K/4000K

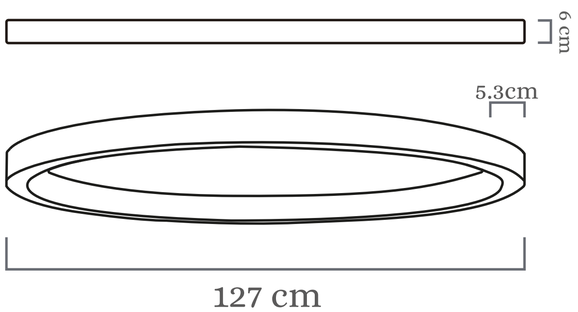

Ø180 cm-160W

VIDA ÚTIL
100.000 Horas

FLUJO LUMINOSO
1747 lm

HERMETICIDAD
IP40

TEMPERATURA DE COLOR
3000K/4000K/6500K/CCT

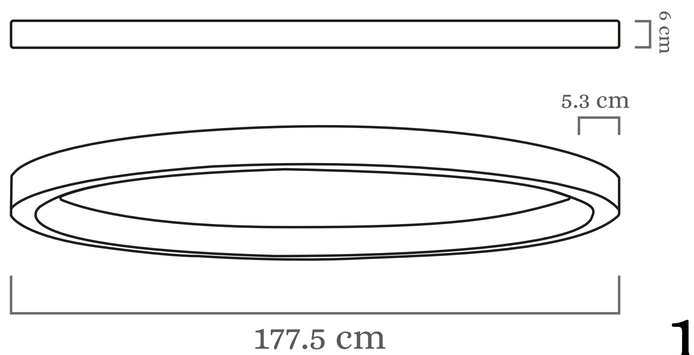

Figuras Personalizadas





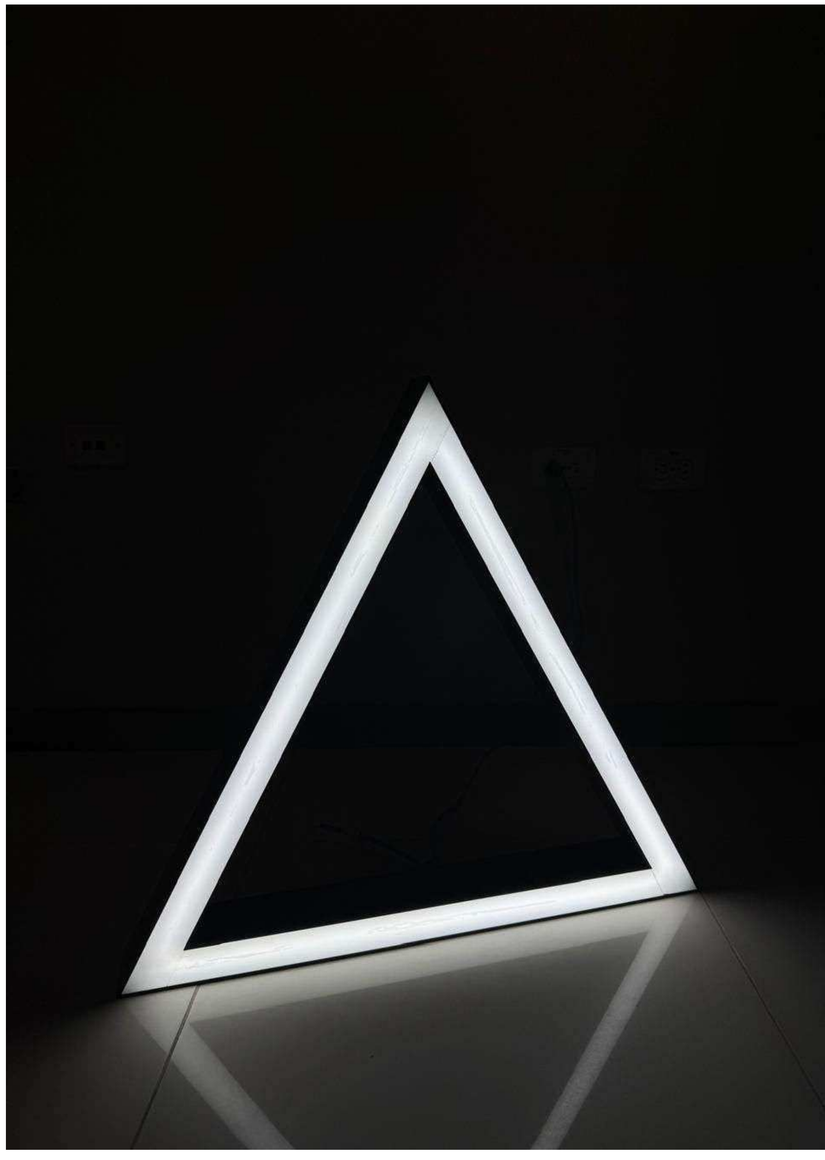

*Figuras geométricas como hexágonos, cuadrados, rectángulos, triángulos, así como formas personalizadas en L, C, U, Z, X, entre otras. La geometría final de cada luminaria depende del diseño arquitectónico, la referencia del modelo, y la configuración específica requerida, permitiendo soluciones versátiles y estéticas para proyectos de iluminación técnica y decorativa.

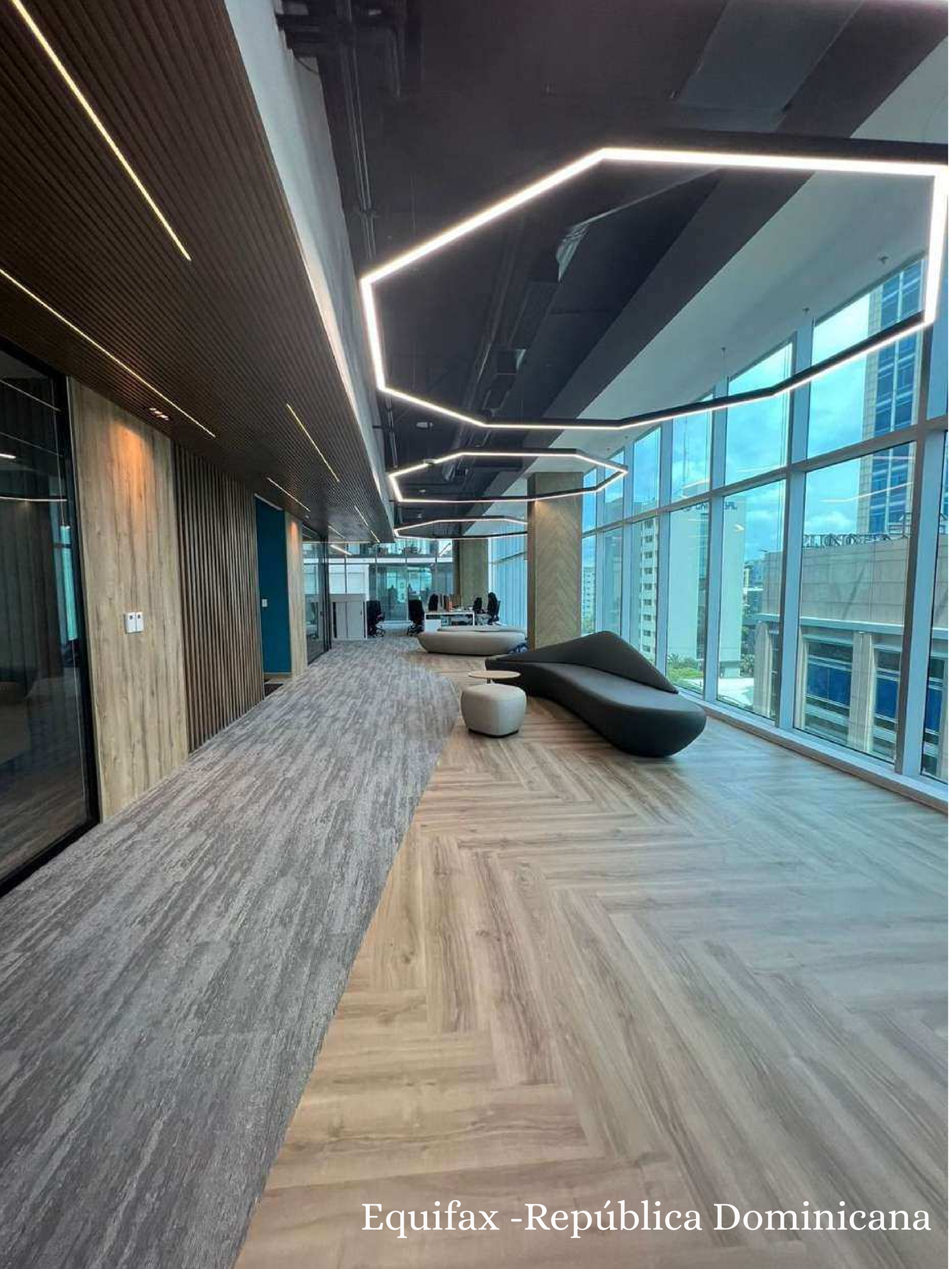

Equifax -República Dominicana

Octágono

Colores Línea ◯ ● Personalizado

En el caso del octágono, las dimensiones pueden personalizarse según el proyecto, con una longitud mínima de 62,5 cm y máxima de 250 cm por lado. Para esta configuración se utilizó el perfil Mini-Square, aunque es posible utilizar otros perfiles según los requerimientos del diseño. La información técnica específica, como flujo luminoso, fotometría, hermeticidad, entre otros, dependerá del diseño final, la configuración solicitada y las especificaciones del cliente.



Universidad UIS -Bucaramanga

Rectángulo

Colores Línea ◯ ● Personalizado

Figuras rectangulares incrustadas, ideales para proyectos con requerimientos geométricos precisos. En este caso, las dimensiones mínimas recomendadas son de 62,5 cm, mientras que la longitud máxima puede adaptarse libremente según el diseño. Para la figura mostrada se empleó el perfil 045-R, diseñado para instalación empotrada. Sin embargo, también es posible utilizar otros perfiles en versiones no incrustadas, dependiendo de las necesidades técnicas y estéticas del proyecto. La información técnica específica se define según el diseño solicitado.



Estar de enfermería Cardio Infantil-Bogotá

Rayo

Colores Línea ○ ● Personalizado

Figura en forma de rayo, diseñadas a partir del perfil Mini-square, aunque también es posible utilizar otros perfiles según los requerimientos del proyecto. Las figuras pueden personalizarse dentro de un rango de longitud mínima de 62,5 cm y máxima de 250 cm por segmento. La información técnica —como potencia, flujo luminoso o hermeticidad— varía según el diseño final, permitiendo adaptarse a soluciones arquitectónicas únicas y creativas.

Ideal para aplicaciones arquitectónicas que requieren soluciones personalizadas con alto valor estético y funcional.

Línea Platino Elite



Descargar > Ficha Técnica

Muranos

Colores Línea ◯ ● / Personalizado

Ø30 cm/20W

VIDA ÚTIL
100.000 Horas

FLUJO LUMINOSO
1610 lm

HERMETICIDAD
IP40

TEMPERATURA DE COLOR
3000K/4000K/6500K

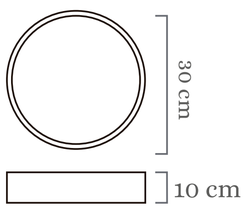

Ø40 cm/20W

VIDA ÚTIL
100.000 Horas

FLUJO LUMINOSO
1655 lm

HERMETICIDAD
IP40

TEMPERATURA DE COLOR
3000K/4000K/6500K

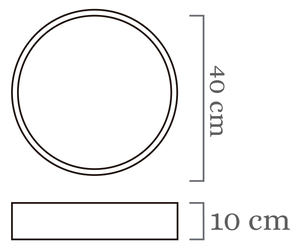

Ø60 cm/40W

VIDA ÚTIL
100.000 Horas

FLUJO LUMINOSO
3820 lm

HERMETICIDAD
IP40

TEMPERATURA DE COLOR
3000K/4000K/6500K

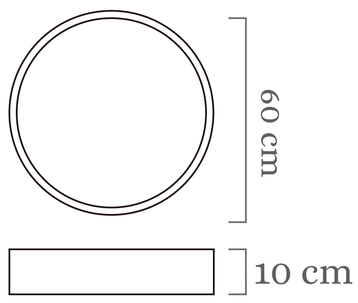



Descargar > Ficha Técnica

Muranos

Colores Línea ◯ ● / Personalizado

Ø90 cm/80W

VIDA ÚTIL
100.000 Horas

FLUJO LUMINOSO
7164 lm

HERMETICIDAD
IP40

TEMPERATURA DE COLOR
3000K/4000K/6500K

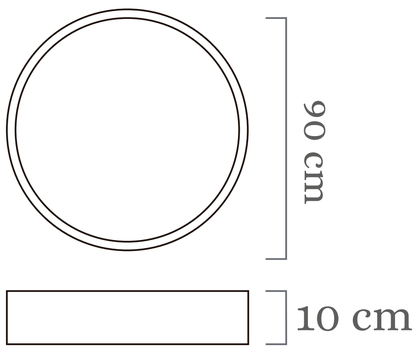

Ø120 cm/80W

VIDA ÚTIL
100.000 Horas

FLUJO LUMINOSO
11812 lm

HERMETICIDAD
IP40

TEMPERATURA DE COLOR
3000K/4000K/6500K

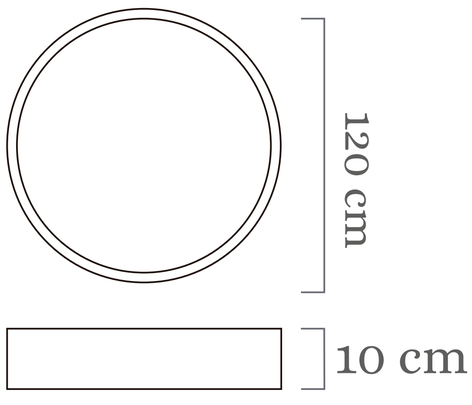

Ø120 cm/160W

VIDA ÚTIL
100.000 Horas

FLUJO LUMINOSO
14613 lm

HERMETICIDAD
IP40

TEMPERATURA DE COLOR
3000K/4000K/6500K

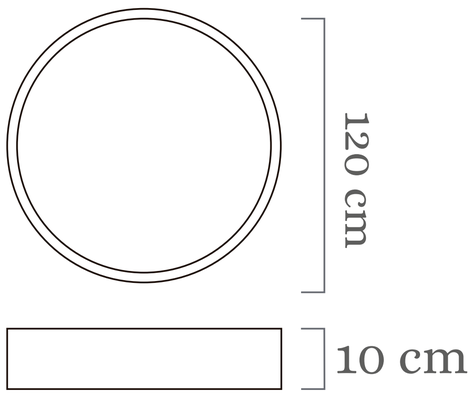

Descargar > Ficha Técnica

Backlight Cleanroom



Colores Línea

40W

VIDA ÚTIL
100.000 Horas

FLUJO LUMINOSO
4029.2 lm

HERMETICIDAD
IP65

TEMPERATURA DE COLOR
4000K

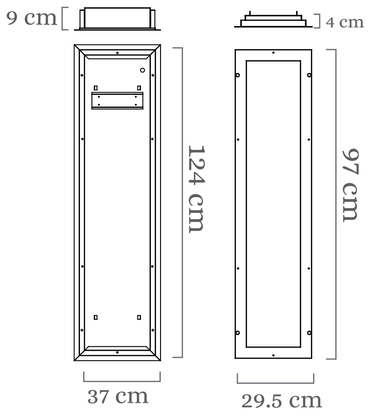

40W

VIDA ÚTIL
100.000 Horas

FLUJO LUMINOSO
3986.2 lm/4514.8 lm/4308 lm

HERMETICIDAD
IP65

TEMPERATURA DE COLOR
3000K/4000K/6500K

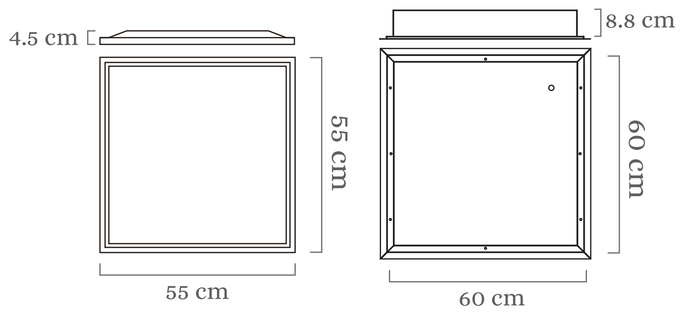

60W

VIDA ÚTIL
100.000 Horas

FLUJO LUMINOSO
6849.1 lm/6682 lm

HERMETICIDAD
IP65

TEMPERATURA DE COLOR
4000K/6500K

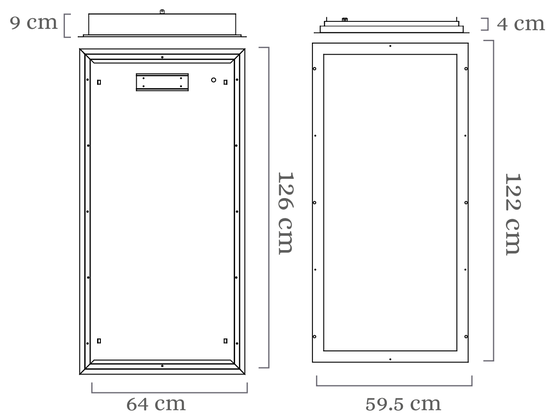



Descargar > Ficha Técnica

Backlight

Colores Línea

Dimerizable

*Disponibilidad sujeta a inventario. Algunos productos están disponibles hasta agotar existencias.

20W

VIDA ÚTIL
100.000 Horas

FLUJO LUMINOSO
1632 lm/1575 lm/1687 lm

HERMETICIDAD
IP40 / IP65

TEMPERATURA DE COLOR
3000K/4000K/6500K

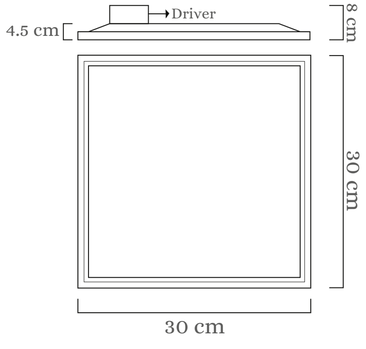

36W

*No Dimerizable

VIDA ÚTIL
50.000 Horas

FLUJO LUMINOSO
4133 lm

HERMETICIDAD
IP20

TEMPERATURA DE COLOR
4000K/6500K

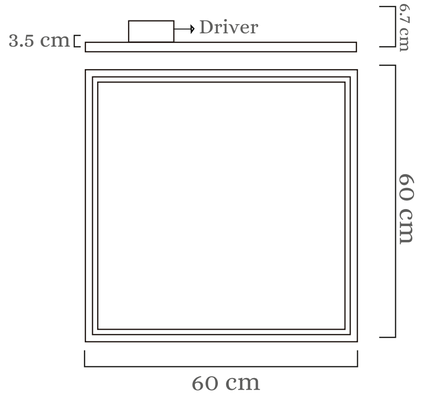

40W

VIDA ÚTIL
100.000 Horas

FLUJO LUMINOSO
4286 lm/4106 lm

HERMETICIDAD
IP40 / IP65

TEMPERATURA DE COLOR
3000K/4000K/6500K

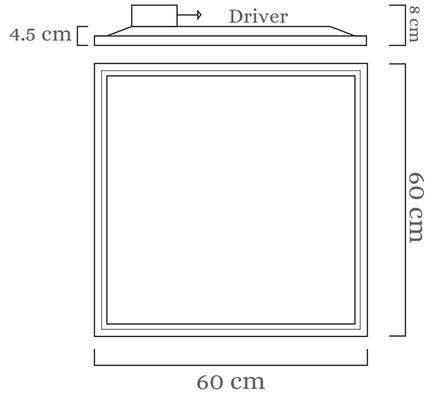

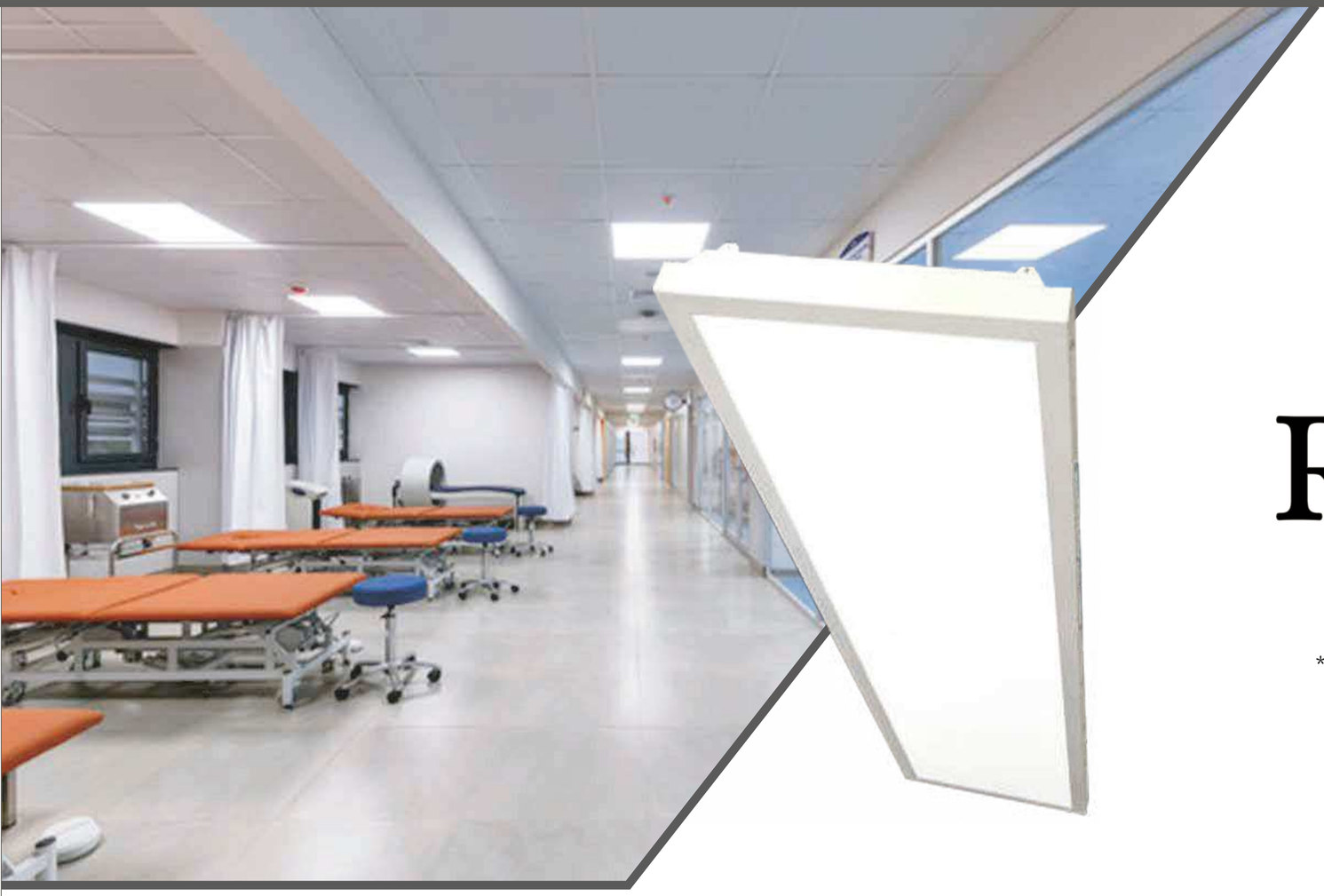

Descargar > Ficha Técnica

Backlight Rectangular

Colores Línea

*Disponibilidad sujeta a inventario. Algunos productos están disponibles hasta agotar existencias.

40W

VIDA ÚTIL
100.000 Horas

FLUJO LUMINOSO
3862 lm/3094 lm

HERMETICIDAD
IP40 / IP65

TEMPERATURA DE COLOR
3000K/4000K/6500K

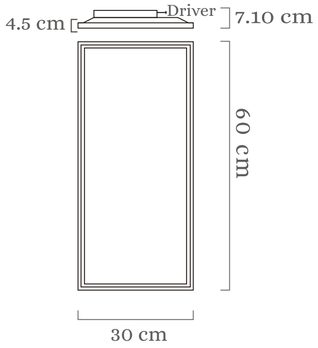

40W

VIDA ÚTIL
100.000 Horas

FLUJO LUMINOSO
4378 lm/4074 lm

HERMETICIDAD
IP40 / IP65

TEMPERATURA DE COLOR
4000K/5000K/6500K

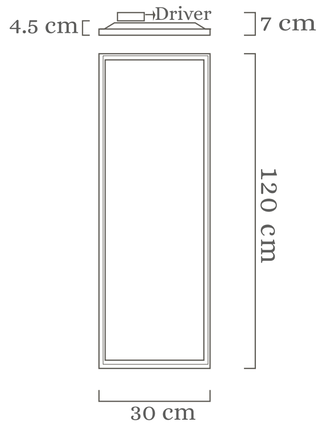

60W

VIDA ÚTIL
100.000 Horas

FLUJO LUMINOSO
6504 lm/6682 lm

HERMETICIDAD
IP40 / IP65

TEMPERATURA DE COLOR
4000K/5000K/6500K

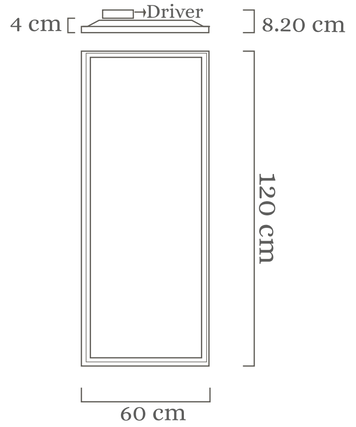

Descargar > Ficha Técnica

Panel CCT

Colores Línea



40W

VIDA ÚTIL
100.000 Horas

FLUJO LUMINOSO
4568.2 lm/4766 lm/4716 lm

HERMETICIDAD
IP40

TEMPERATURA DE COLOR
3000K/4300K/6500K

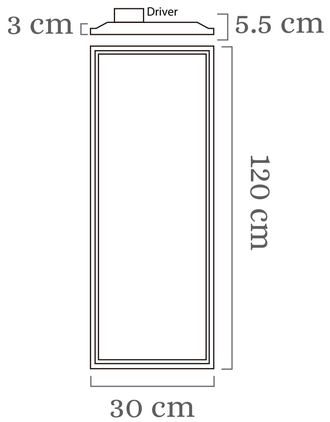

40W

VIDA ÚTIL
100.000 Horas

FLUJO LUMINOSO
4439.7 lm/4709.4 lm/4652.6 lm

HERMETICIDAD
IP40

TEMPERATURA DE COLOR
3000K/4400K/6500K

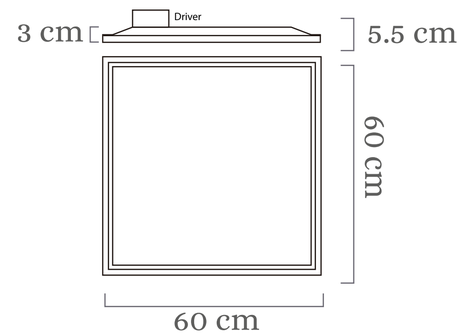



Descargar > Ficha Técnica

Troffer

Colores Línea

*Disponibilidad sujeta a inventario. Algunos productos están disponibles hasta agotar existencias.

40W

VIDA ÚTIL
100.000 Horas

FLUJO LUMINOSO
4169 lm

HERMETICIDAD
IP40

TEMPERATURA DE COLOR
4000K/6500K

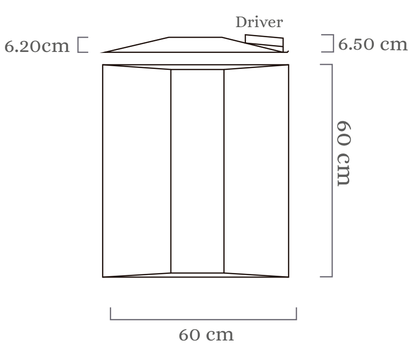

40W

VIDA ÚTIL
100.000 Horas

FLUJO LUMINOSO
5107 lm

HERMETICIDAD
IP40

TEMPERATURA DE COLOR
4000K/6500K

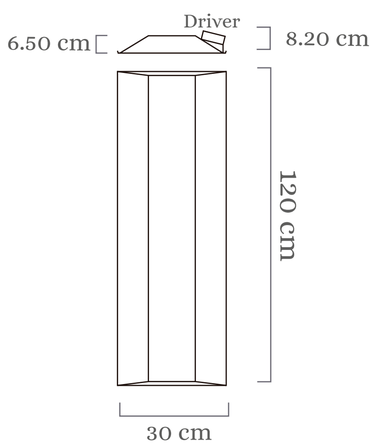

60W

VIDA ÚTIL
100.000 Horas

FLUJO LUMINOSO
6596 lm

HERMETICIDAD
IP40

TEMPERATURA DE COLOR
4000K/6500K

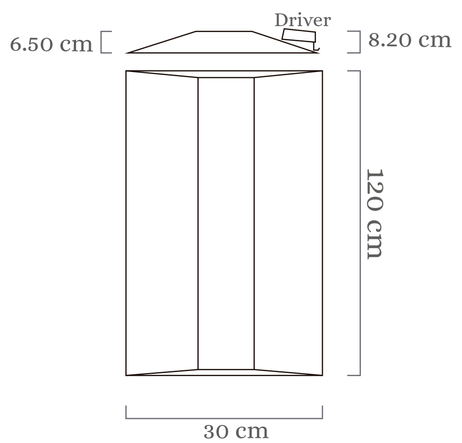

Descargar > Ficha Técnica

Bala Recesada 3W

Colores Línea



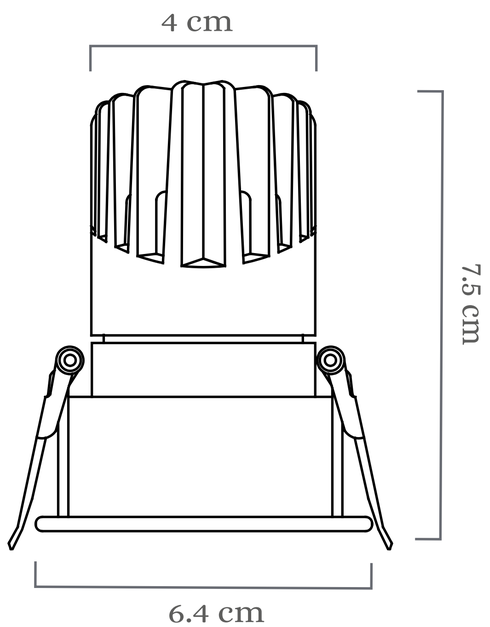

3W

VIDA ÚTIL
100.000 Horas

FLUJO LUMINOSO
245.2 lm/

HERMETICIDAD
IP40

TEMPERATURA DE COLOR
3000K

Descargar > Ficha Técnica

Bala Recesada Retractil

Colores Línea



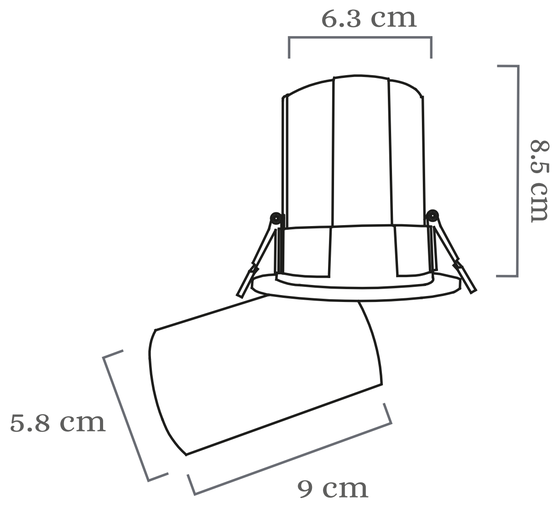

10W

VIDA ÚTIL
100.000 Horas

FLUJO LUMINOSO
810.9 lm/

HERMETICIDAD
IP40

TEMPERATURA DE COLOR
3000K



Descargar > Ficha Técnica

Balas Flat

Colores Línea

*Disponibilidad sujeta a inventario. Algunos productos están disponibles hasta agotar existencias.

8W

VIDA ÚTIL
100.000 Horas
FLUJO LUMINOSO
878 lm
HERMETICIDAD
IP65
TEMPERATURA DE COLOR
3500K

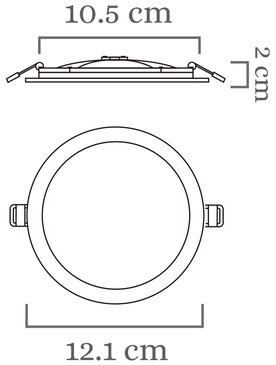

10W

VIDA ÚTIL
100.000 Horas
FLUJO LUMINOSO
999 lm
HERMETICIDAD
IP40
TEMPERATURA DE COLOR
6500K

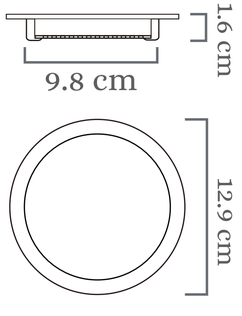

16W

VIDA ÚTIL
100.000 Horas
FLUJO LUMINOSO
1927 lm/1813 lm
HERMETICIDAD
IP40 / IP65
TEMPERATURA DE COLOR
4000K/6500K

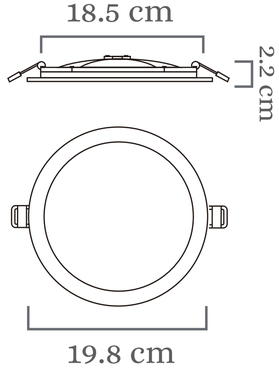

22W

VIDA ÚTIL
100.000 Horas
FLUJO LUMINOSO
2506 lm
HERMETICIDAD
IP40
TEMPERATURA DE COLOR
4000K/6500K

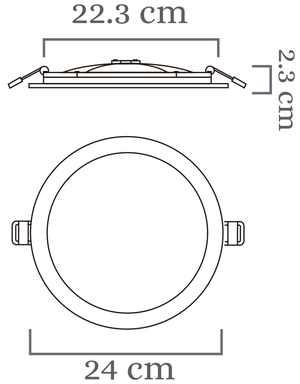



Descargar > Ficha Técnica

Balas Recesadas

Colores Línea

*Disponibilidad sujeta a inventario. Algunos productos están disponibles hasta agotar existencias.

7W-CCT

VIDA ÚTIL
100.000 Horas

FLUJO LUMINOSO
738 lm/777 lm

HERMETICIDAD
IP40

TEMPERATURA DE COLOR
3000K/4000K/6500K

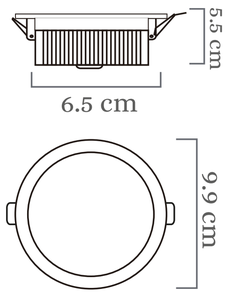

8W- CCT

VIDA ÚTIL
100.000 Horas

FLUJO LUMINOSO
882 lm/912 lm/915 lm

HERMETICIDAD
IP40

TEMPERATURA DE COLOR
3000K/4000K/6500K

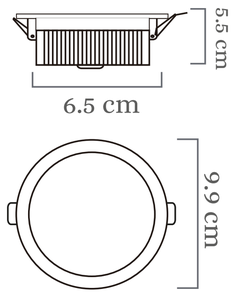

8W

VIDA ÚTIL
100.000 Horas

FLUJO LUMINOSO
1030 lm

HERMETICIDAD
IP40

TEMPERATURA DE COLOR
6500K

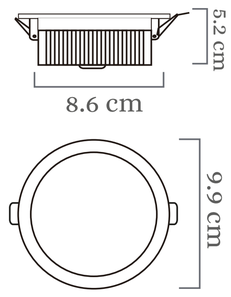



Descargar > Ficha Técnica

Balas Recesadas

Colores Línea

*Disponibilidad sujeta a inventario. Algunos productos están disponibles hasta agotar existencias.

13W

VIDA ÚTIL
100.000 Horas

FLUJO LUMINOSO
1538 lm

HERMETICIDAD
IP40

TEMPERATURA DE COLOR
4000K/6500K

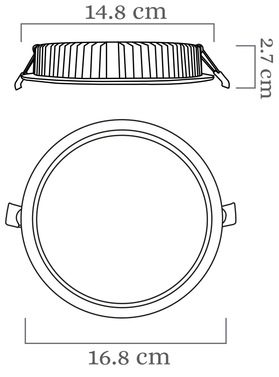

16W

VIDA ÚTIL
100.000 Horas

FLUJO LUMINOSO
2168 lm

HERMETICIDAD
IP40

TEMPERATURA DE COLOR
4000K/6500K

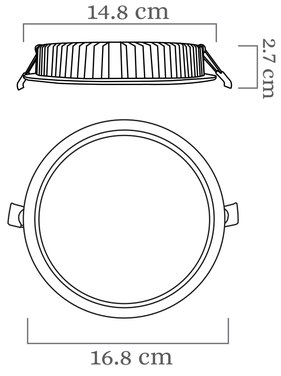

22W

VIDA ÚTIL
100.000 Horas

FLUJO LUMINOSO
2578 lm

HERMETICIDAD
IP40

TEMPERATURA DE COLOR
4000K/6500K

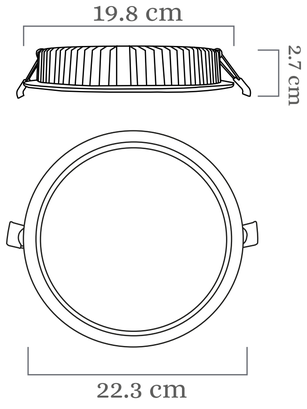



Descargar > Ficha Técnica

Balas Recesadas

Colores Línea

36W

VIDA ÚTIL
100.000 Horas

FLUJO LUMINOSO
4556 lm

HERMETICIDAD
IP40

TEMPERATURA DE COLOR
4000K/6500K

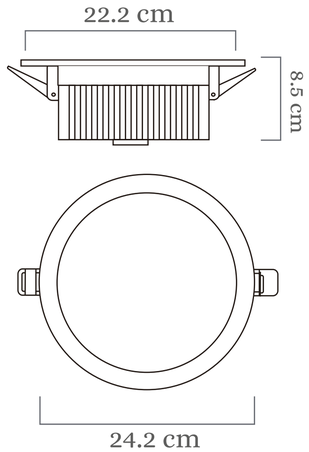

55W

VIDA ÚTIL
100.000 Horas

FLUJO LUMINOSO
5423 lm

HERMETICIDAD
IP40

TEMPERATURA DE COLOR
4000K/6500K

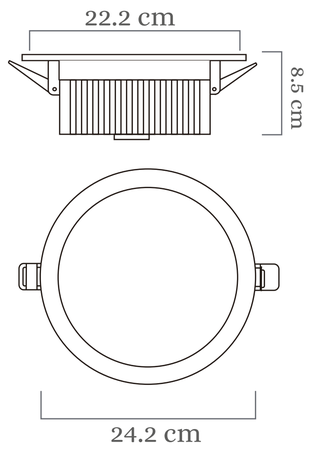



Descargar > Ficha Técnica

Cilindro Bala Recesada

Colores Línea ◯ ● / Personalizado

7W- CCT

VIDA ÚTIL
100.000 Horas
FLUJO LUMINOSO
625 lm
HERMETICIDAD
IP40
TEMPERATURA DE COLOR
4000K

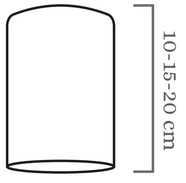

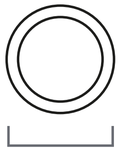

8W-CCT

VIDA ÚTIL
100.000 Horas
FLUJO LUMINOSO
1052 lm
HERMETICIDAD
IP40
TEMPERATURA DE COLOR
4000K





13W

VIDA ÚTIL
100.000 Horas
FLUJO LUMINOSO
1538 lm
HERMETICIDAD
IP40
TEMPERATURA DE COLOR
4000K/6500K

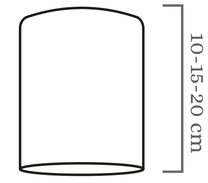

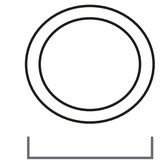



Descargar > Ficha Técnica

Cilindro Flat

Colores Línea ◯ ● / Personalizado

*Disponibilidad sujeta a inventario. Algunos productos están disponibles hasta agotar existencias.

8W

VIDA ÚTIL
100.000 Horas
FLUJO LUMINOSO
701 lm
HERMETICIDAD
IP40
TEMPERATURA DE COLOR
4000K/6500K

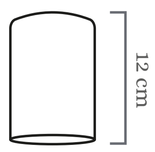



13W

VIDA ÚTIL
100.000 Horas
FLUJO LUMINOSO
1120 lm
HERMETICIDAD
IP40
TEMPERATURA DE COLOR
6500K

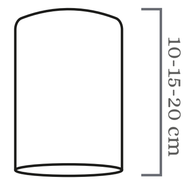

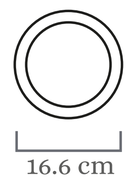

16W

VIDA ÚTIL
100.000 Horas
FLUJO LUMINOSO
1569 lm
HERMETICIDAD
IP40
TEMPERATURA DE COLOR
4000K/6500K



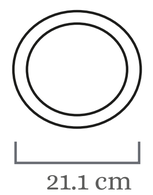



Descargar > Ficha Técnica

Spot Riel

Colores Línea ○●

*Disponibilidad sujeta a inventario. Algunos productos están disponibles hasta agotar existencias.

18W

VIDA ÚTIL
50.000 Horas

FLUJO LUMINOSO
1820 lm

HERMETICIDAD
IP40

TEMPERATURA DE COLOR
3000K

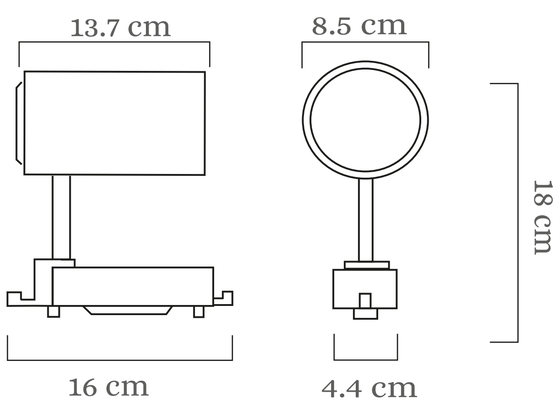

35W

VIDA ÚTIL
50.000 Horas

FLUJO LUMINOSO
2465 lm

HERMETICIDAD
IP40

TEMPERATURA DE COLOR
3000K

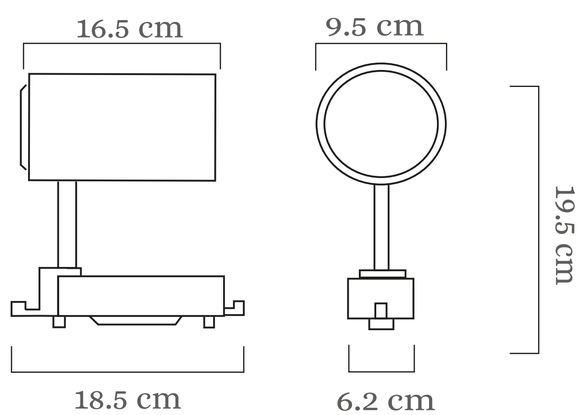

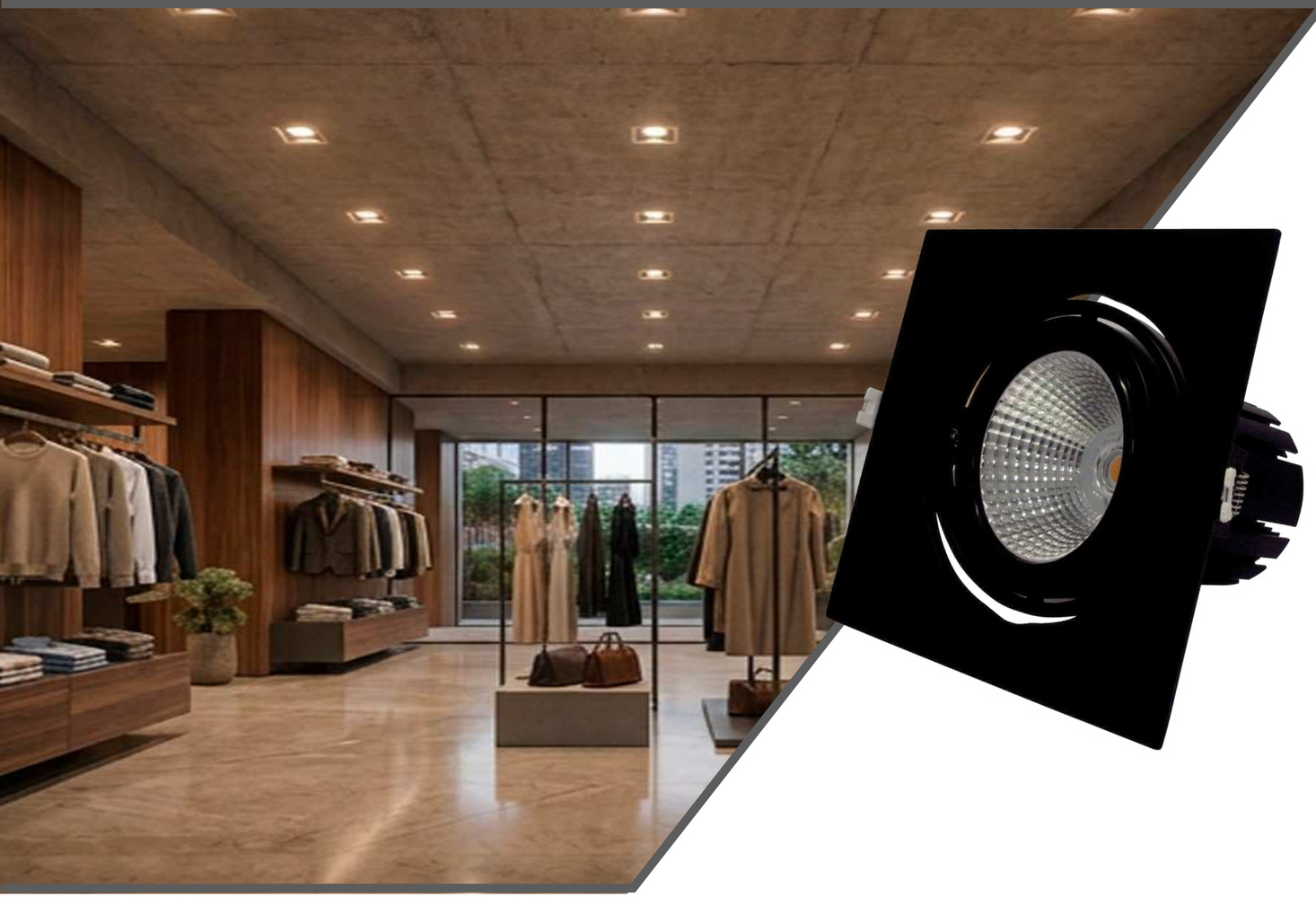

Descargar > Ficha Técnica

Spot Cuadrado

Colores Línea

*Disponibilidad sujeta a inventario. Algunos productos están disponibles hasta agotar existencias.

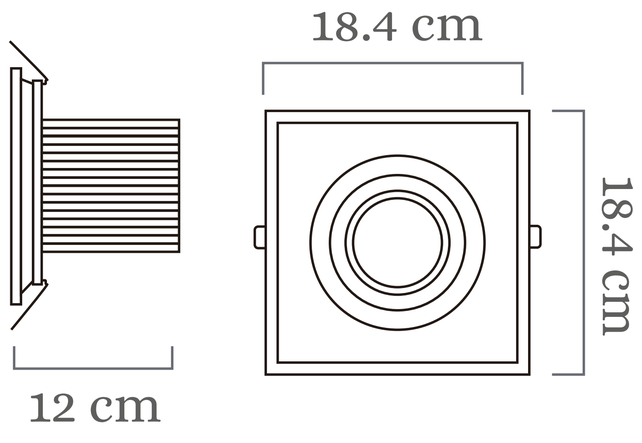

40W

VIDA ÚTIL
50.000 Horas

FLUJO LUMINOSO
3362 lm

HERMETICIDAD
IP40

TEMPERATURA DE COLOR
3000K



Descargar > Ficha Técnica

Spot Luna

Colores Línea

*Disponibilidad sujeta a inventario. Algunos productos están disponibles hasta agotar existencias.

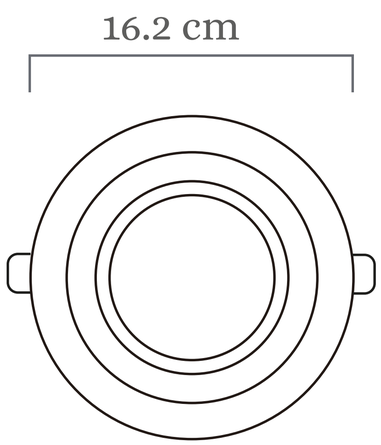

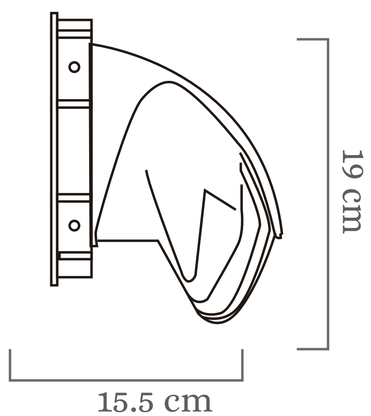

40W

VIDA ÚTIL
50.000 Horas

FLUJO LUMINOSO
3095 lm

HERMETICIDAD
IP40

TEMPERATURA DE COLOR
3000K



Descargar > Ficha Técnica

Aplique Siliconado

Colores Línea

*Disponibilidad sujeta a inventario. Algunos productos están disponibles hasta agotar existencias.

15W

VIDA ÚTIL
100.000 Horas

FLUJO LUMINOSO
1751 lm/1745 lm

HERMETICIDAD
IP40

TEMPERATURA DE COLOR
4000K/6500K

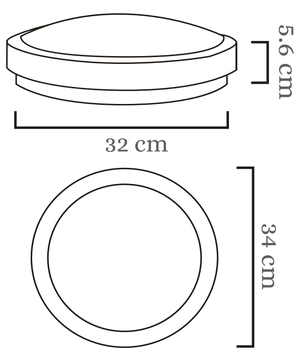

20W- CCT

VIDA ÚTIL
100.000 Horas

FLUJO LUMINOSO
2187 lm /2410 lm/2344lm

HERMETICIDAD
IP40

TEMPERATURA DE COLOR
43000K /4199K /6500K

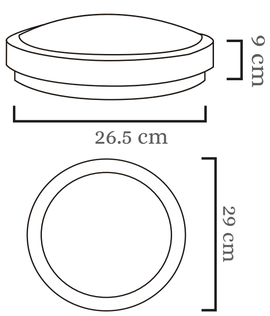



Descargar > Ficha Técnica

Cabecero de Cama Up/Down

Colores Línea

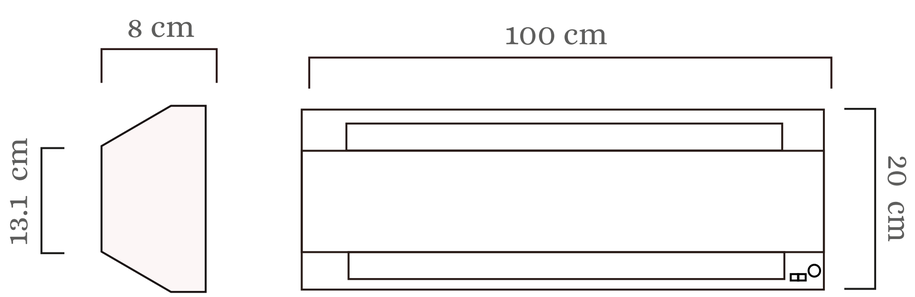

10W-12W

VIDA ÚTIL
50.000 Horas

FLUJO LUMINOSO
1177 lm/1042 lm

HERMETICIDAD
IP40

TEMPERATURA DE COLOR
6500K

Línea Vento



Descargar > Ficha Técnica

Vento Escualizable

Colores Línea

12W- CCT

VIDA ÚTIL
30.000 Horas

FLUJO LUMINOSO
616 lm/703 lm/666 lm

HERMETICIDAD
IP20

TEMPERATURA DE COLOR
3000K/4000K/6000K

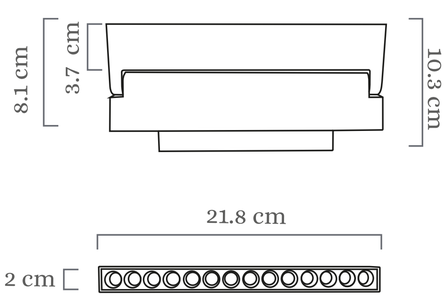

18W- CCT

VIDA ÚTIL
30.000 Horas

FLUJO LUMINOSO
955 lm/1164 lm/1053 lm

HERMETICIDAD
IP20

TEMPERATURA DE COLOR
3000K/4000K/6000K

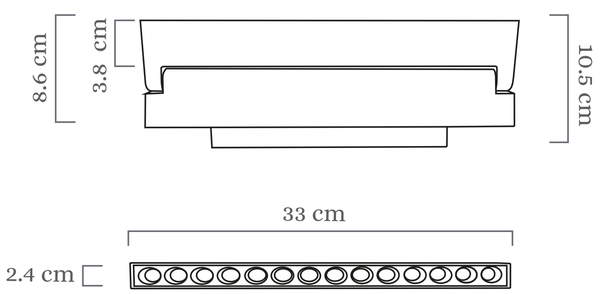

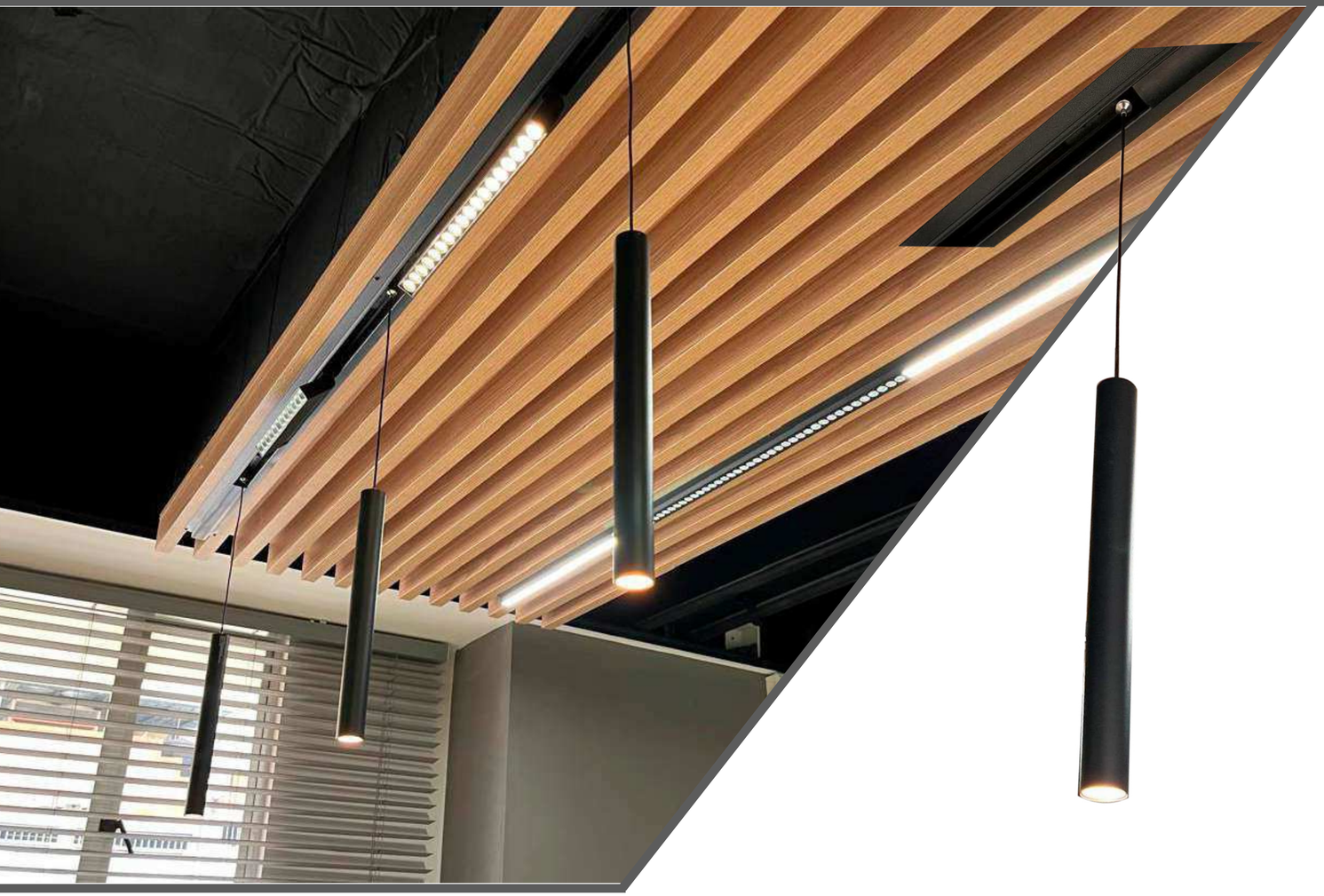

Descargar > Ficha Técnica

Vento Pendulo

Colores Línea

INTERRUPTOR CCT

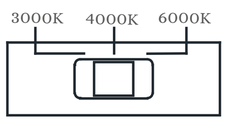

SISTEMA PARA AJUSTAR ALTURA

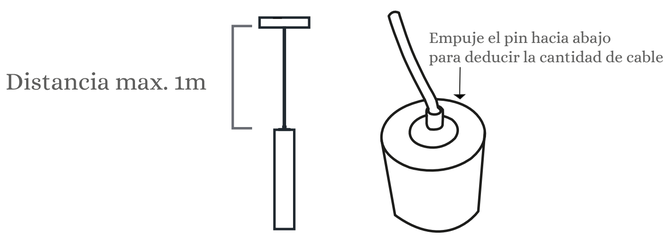

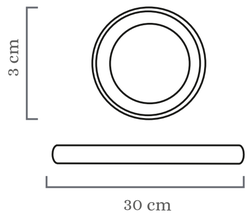

10W

VIDA ÚTIL
30.000 Horas

FLUJO LUMINOSO
271 lm/331 lm/301 lm

HERMETICIDAD
IP20

TEMPERATURA DE COLOR
3000K/4000K/6000K



Descargar > Ficha Técnica

Vento linear

Colores Línea

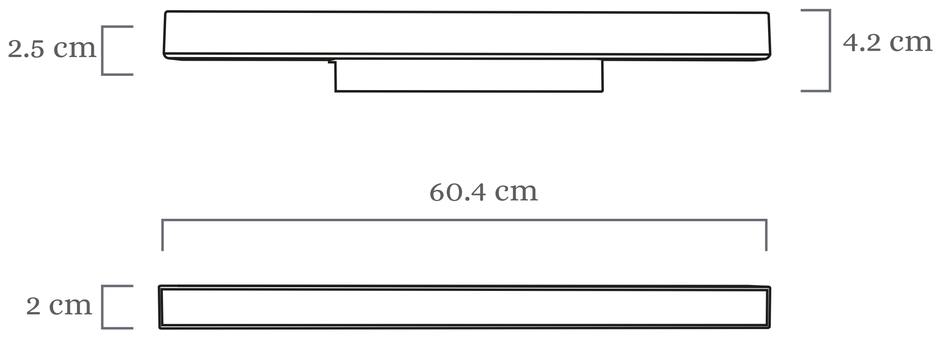

INTERRUPTOR CCT

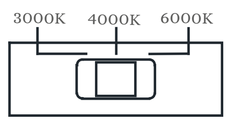

20W

VIDA ÚTIL
30.000 Horas

FLUJO LUMINOSO
576 lm/643 lm/589 lm

HERMETICIDAD
IP20

TEMPERATURA DE COLOR
3000K/4000K/6000K



Descargar > Ficha Técnica

Vento Spot

Colores Línea

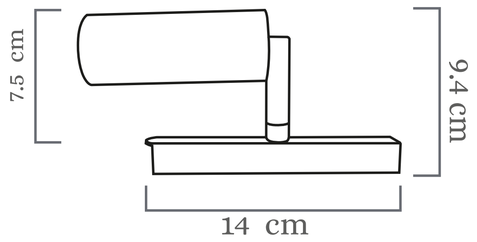

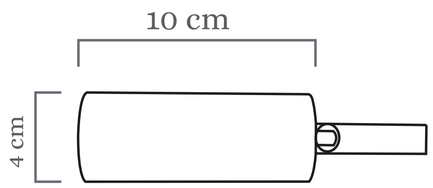

INTERRUPTOR CCT

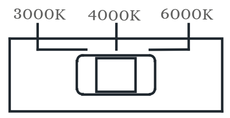

10W

VIDA ÚTIL
30.000 Horas

FLUJO LUMINOSO
621 lm/666 lm/683 lm

HERMETICIDAD
IP20

TEMPERATURA DE COLOR
3000K/4000K/6000K



Descargar > Ficha Técnica

Vento Track

Colores Línea

18W- CCT

VIDA ÚTIL
30.000 Horas

FLUJO LUMINOSO
1037 lm/1178 lm/1120 lm

HERMETICIDAD
IP20

TEMPERATURA DE COLOR
3000K/4000K/6500K

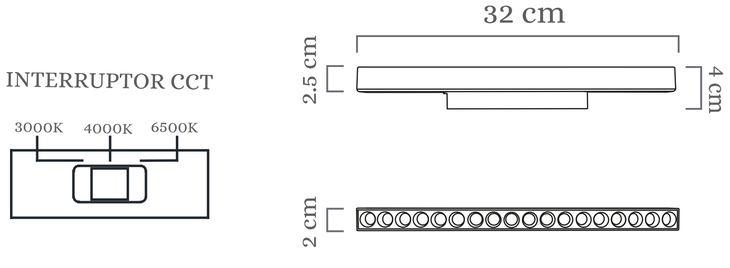

INTERRUPTOR CCT

30W- CCT

VIDA ÚTIL
30.000 Horas

FLUJO LUMINOSO
1661 lm/1844 lm/1765 lm

HERMETICIDAD
IP20

TEMPERATURA DE COLOR
3000K/4000K/6000K

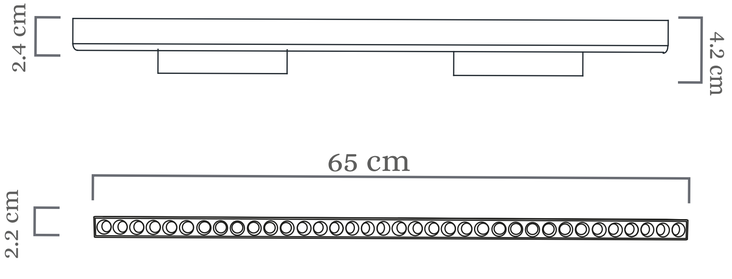

INTERRUPTOR CCT

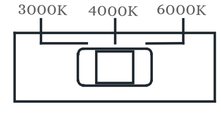

Línea Gold Sistemas de Emergencia

Descargar > Ficha Técnica

Aplique Bala Emergencia

Colores Línea



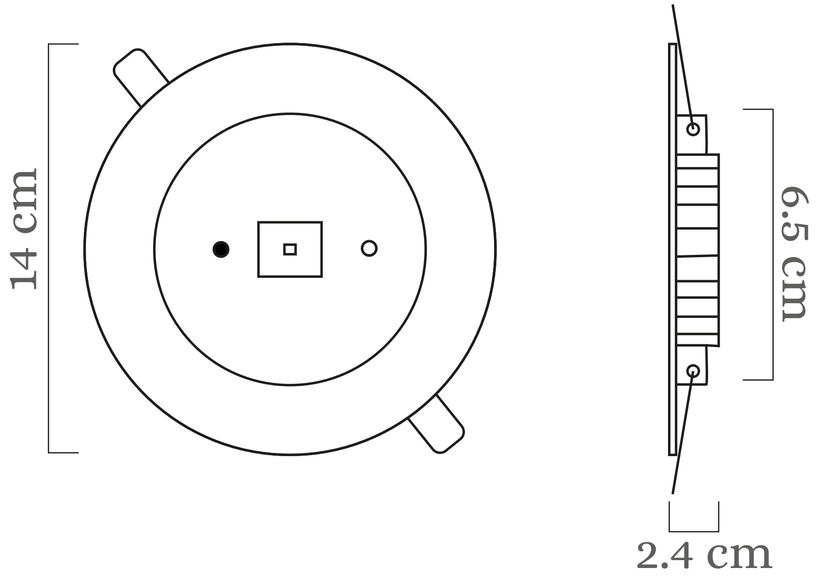

3W

VIDA ÚTIL
30.000 Horas

FLUJO LUMINOSO
391 lm

HERMETICIDAD
IP20

TEMPERATURA DE COLOR
6500K

Descargar > Ficha Técnica

Aplique Bala Emergencia

Colores Línea

*Disponibilidad sujeta a inventario. Algunos productos están disponibles hasta agotar existencias.



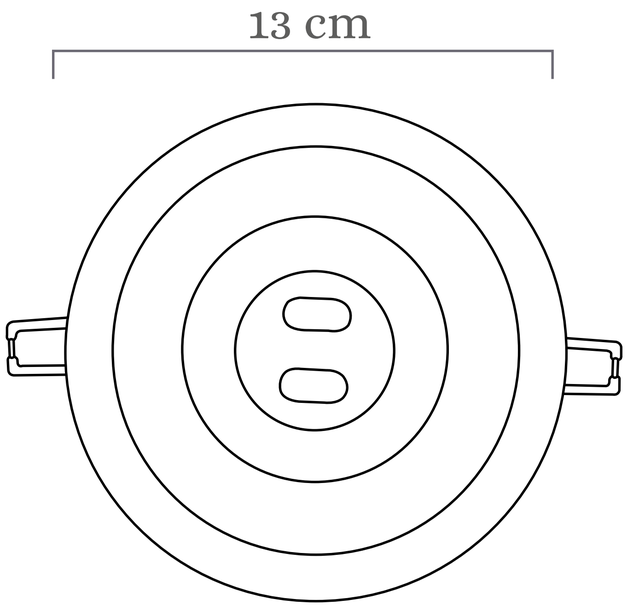

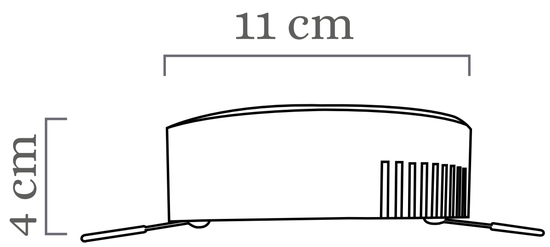

4W

VIDA ÚTIL
30.000 Horas

FLUJO LUMINOSO
228 lm

HERMETICIDAD
IP20

TEMPERATURA DE COLOR
4300K

Descargar > Ficha Técnica

Aplique Cuadrado Emergencia

Colores Línea

*Disponibilidad sujeta a inventario. Algunos productos están disponibles hasta agotar existencias.



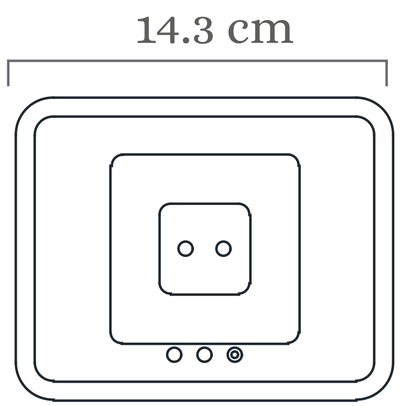

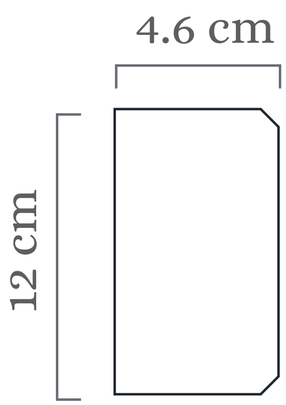

4W

VIDA ÚTIL
30.000 Horas

FLUJO LUMINOSO
232 lm

HERMETICIDAD
IP20

TEMPERATURA DE COLOR
4300K



Descargar > Ficha Técnica

Aviso de Salida

Colores Línea



1W

VIDA ÚTIL
30.000 Horas

FLUJO LUMINOSO
4.6 lm

HERMETICIDAD
IP20

TEMPERATURA DE COLOR
6500K



Descargar > Ficha Técnica

Aplique Hermético de Emergencia

Colores Línea

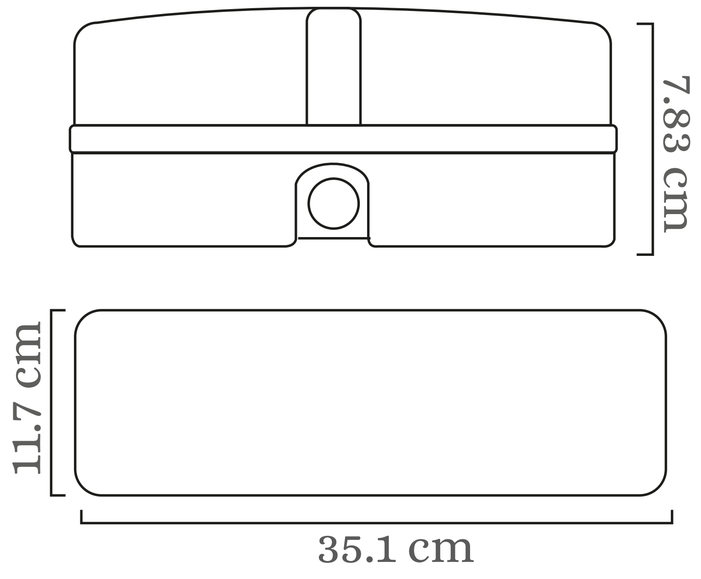

3W

VIDA ÚTIL
30.000 Horas

FLUJO LUMINOSO
126 lm

HERMETICIDAD
IP65

TEMPERATURA DE COLOR
6500K



Descargar > Ficha Técnica

Bifocal

Colores Línea

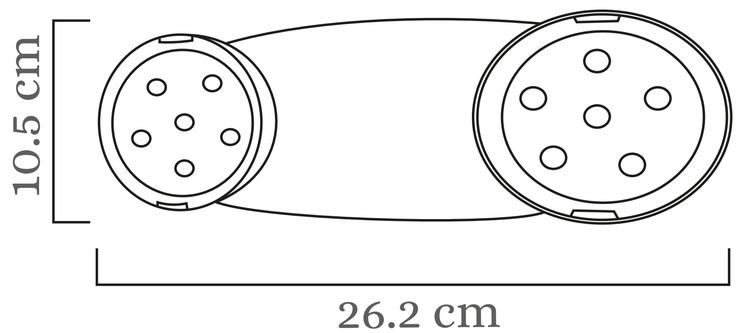

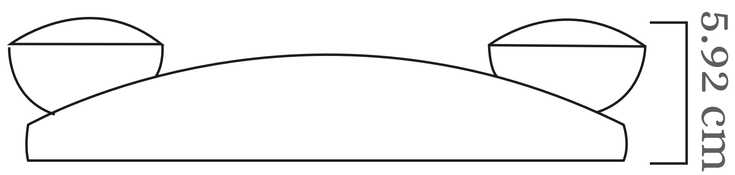

2.4W

VIDA ÚTIL
30.000 Horas

FLUJO LUMINOSO
233.2 lm

HERMETICIDAD
IP20

TEMPERATURA DE COLOR
6500K



Descargar > Ficha Técnica

Luz Guía

Colores Línea

*Disponibilidad sujeta a inventario. Algunos productos están disponibles hasta agotar existencias.

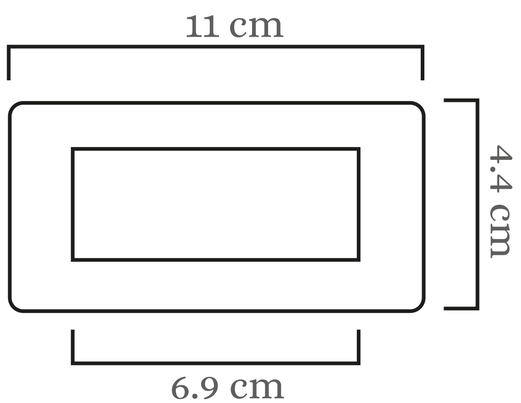

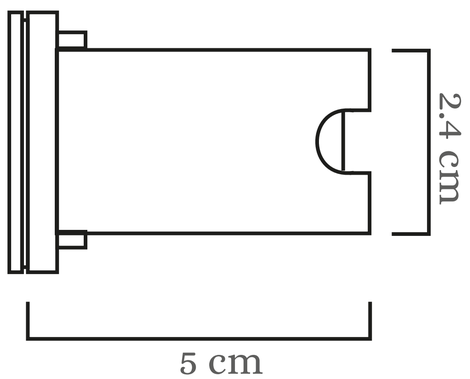

1W

VIDA ÚTIL
100.000 Horas

FLUJO LUMINOSO
4286 lm/4106 lm

HERMETICIDAD
IP65

TEMPERATURA DE COLOR
3000K/6500K



Descargar > Ficha Técnica

Tortuga CCT

Colores Línea

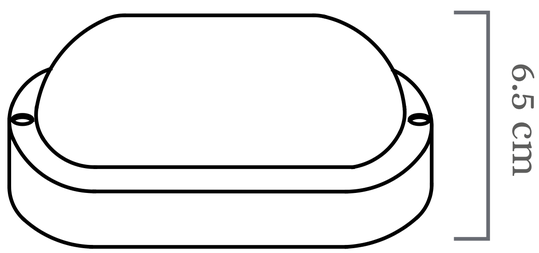

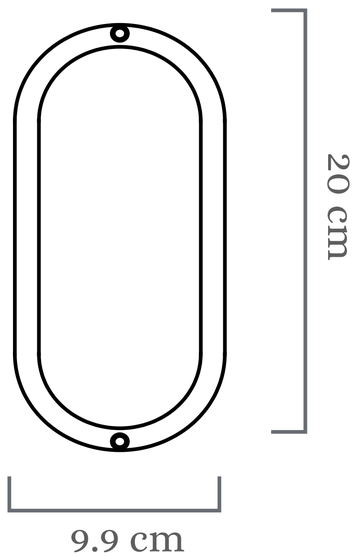

12W

VIDA ÚTIL
25.000 Horas

FLUJO LUMINOSO
992 lm/1163 lm/900lm

HERMETICIDAD
IP54

TEMPERATURA DE COLOR
3000K/3795K/6500K

Línea Industrial

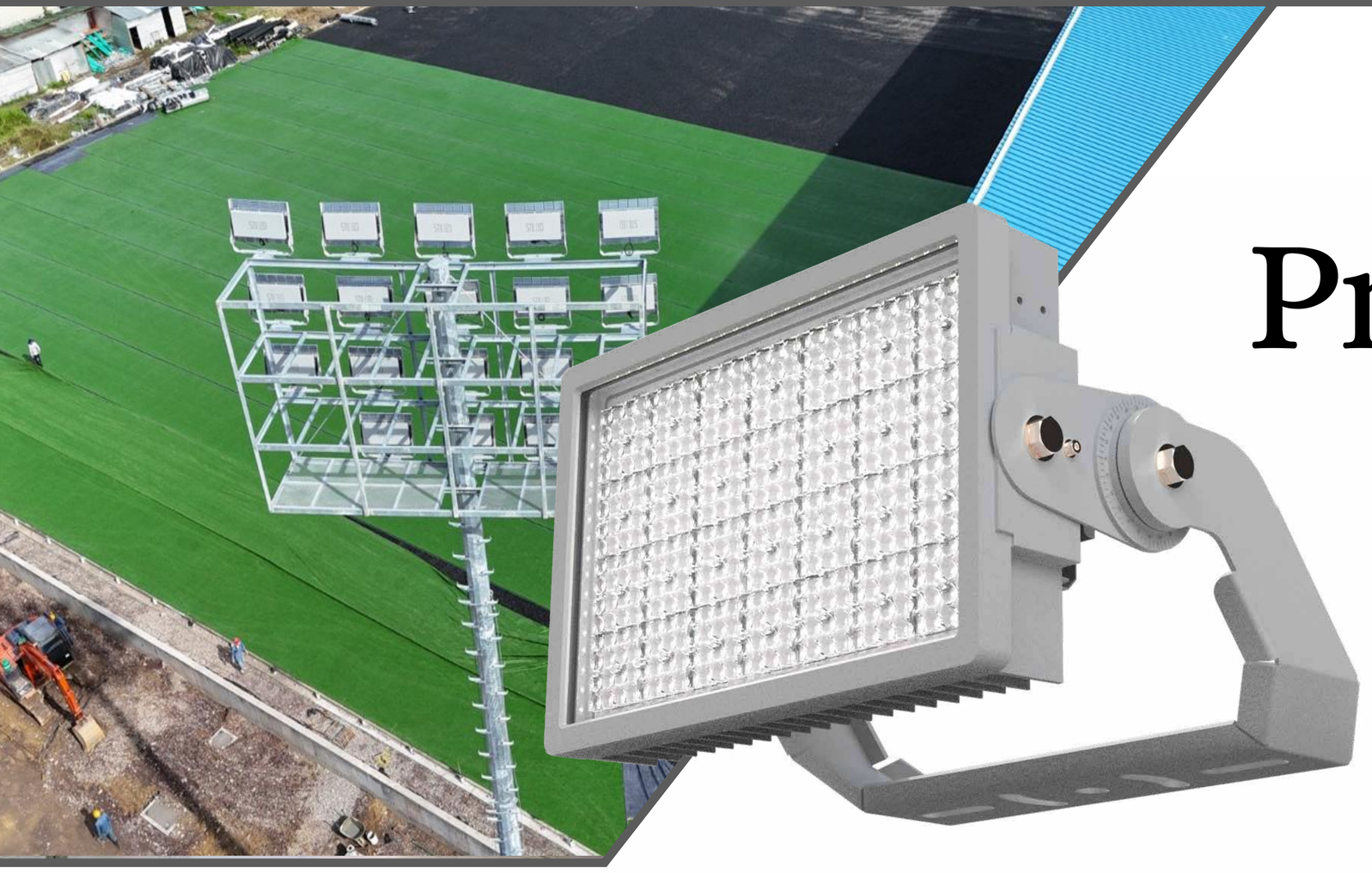

Descargar > Ficha Técnica

Proyector 4G

Colores Línea

240W (1 Módulo)

VIDA ÚTIL
100.000 Horas

FLUJO LUMINOSO
45°= 38852.4 lm
90°= 3798.3 lm

HERMETICIDAD
IP66

TEMPERATURA DE COLOR
5000K

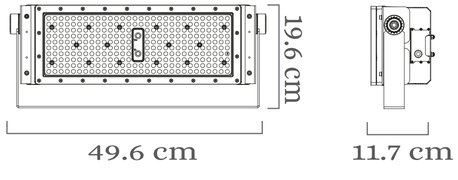

320W (1 Módulo)

VIDA ÚTIL
100.000 Horas

FLUJO LUMINOSO
52340.4 Lm

HERMETICIDAD
IP66

TEMPERATURA DE COLOR
5000K

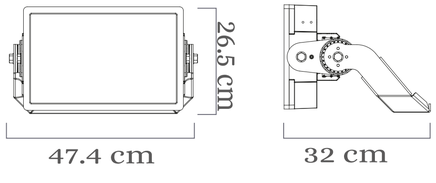

480W (2 Módulos)

VIDA ÚTIL
100.000 Horas

FLUJO LUMINOSO
45°= 74268.3 lm
90°= 76173.6 lm

HERMETICIDAD
IP66

TEMPERATURA DE COLOR
5000K

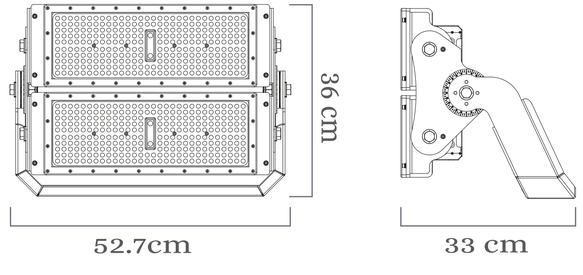



Descargar > Ficha Técnica

Sport Arena 4G

Colores Línea

640W (2 Módulos)

VIDA ÚTIL
100.000 Horas

FLUJO LUMINOSO
107566.9 Lm

HERMETICIDAD
IP66

TEMPERATURA DE COLOR
5000K

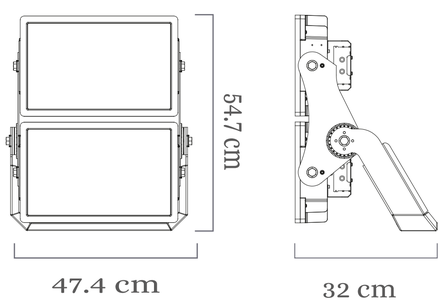

720W (3 Módulos)

VIDA ÚTIL
100.000 Horas

FLUJO LUMINOSO
45°= 111977.3 lm
90°= 113098.7 lm

HERMETICIDAD
IP66

TEMPERATURA DE COLOR
5000K

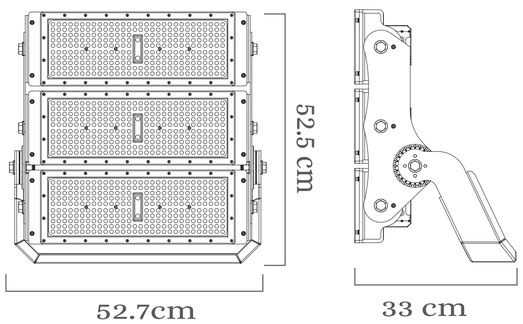

1000W (3 Módulos)

VIDA ÚTIL
100.000 Horas

FLUJO LUMINOSO
156870.2 Lm

HERMETICIDAD
IP66

TEMPERATURA DE COLOR
5000K

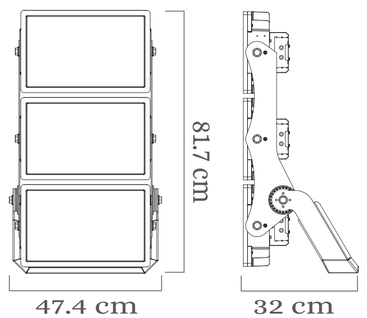

1400W (4 Módulos)

VIDA ÚTIL
100.000 Horas

FLUJO LUMINOSO
218704 Lm

HERMETICIDAD
IP66

TEMPERATURA DE COLOR
5000K

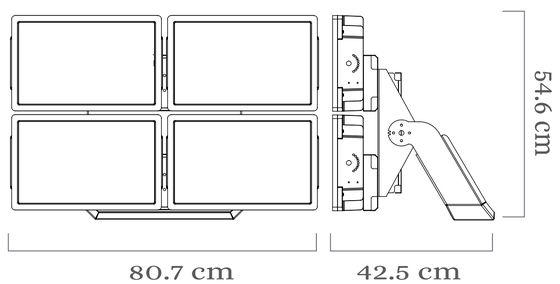



Descargar > Ficha Técnica

Proyector High Bay

Colores Línea

45W-80W

VIDA ÚTIL
100.000 Horas

FLUJO LUMINOSO
15°= 11598 lm/30°= 10991 lm
60°= 11460 lm/90°@ 45W= 6868 lm

HERMETICIDAD
IP66

TEMPERATURA DE COLOR
4000K/5000K

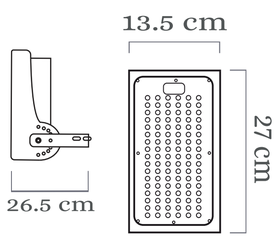

135W-160W

VIDA ÚTIL
100.000 Horas

FLUJO LUMINOSO
15°= 23389 lm/30°= 22129 lm
60°= 23185 lm/90°= 22864 lm

HERMETICIDAD
IP66

TEMPERATURA DE COLOR
4000K/5000K

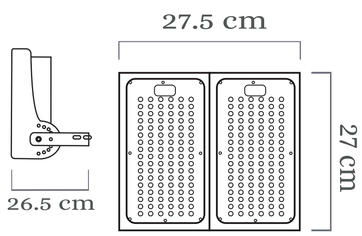



Descargar > Ficha Técnica

High Bay Slim

Colores Línea

*Referencias también disponibles con sensor Wireless. Consulte con su Asesor Comercial

70W- 1 Módulo

VIDA ÚTIL
100.000 Horas

FLUJO LUMINOSO
8943 lm

HERMETICIDAD
IP40

TEMPERATURA DE COLOR
5000K

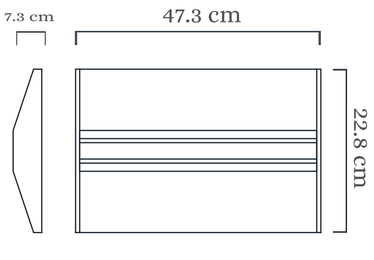

140W- 2 Módulos

VIDA ÚTIL
100.000 Horas

FLUJO LUMINOSO
19513 lm

HERMETICIDAD
IP40

TEMPERATURA DE COLOR
5000K

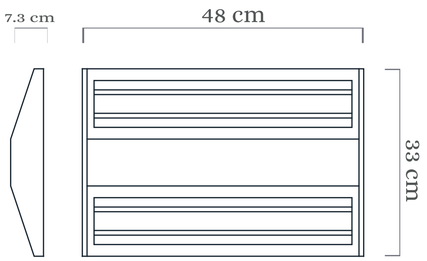

180W- 3 Módulos

VIDA ÚTIL
100.000 Horas

FLUJO LUMINOSO
27679 lm

HERMETICIDAD
IP40

TEMPERATURA DE COLOR
5000K

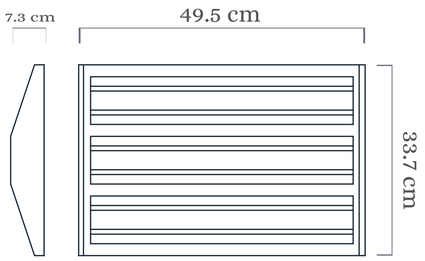

280W- 4 Módulos

VIDA ÚTIL
100.000 Horas

FLUJO LUMINOSO
38940 lm

HERMETICIDAD
IP40

TEMPERATURA DE COLOR
5000K

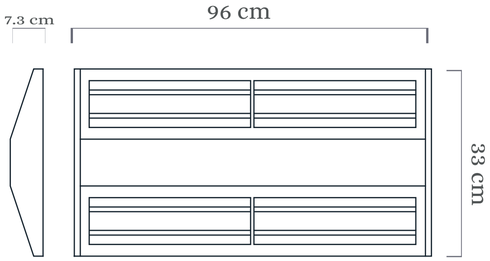



Descargar > Ficha Técnica

High-Bay Canopy

Colores Línea

45W-80W

VIDA ÚTIL
100.000 Horas

FLUJO LUMINOSO
6153 lm/10709 lm

HERMETICIDAD
IP66

TEMPERATURA DE COLOR
4000K/6500K

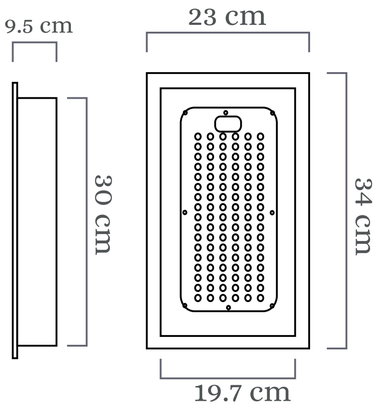

135W-160W

VIDA ÚTIL
100.000 Horas

FLUJO LUMINOSO
21614 lm

HERMETICIDAD
IP66

TEMPERATURA DE COLOR
5000K

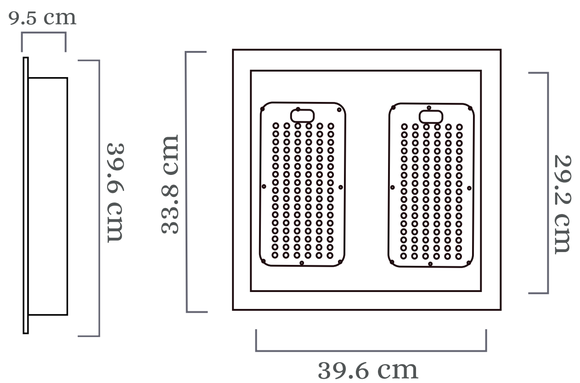



Descargar > Ficha Técnica

High Bay UFO

Colores Línea

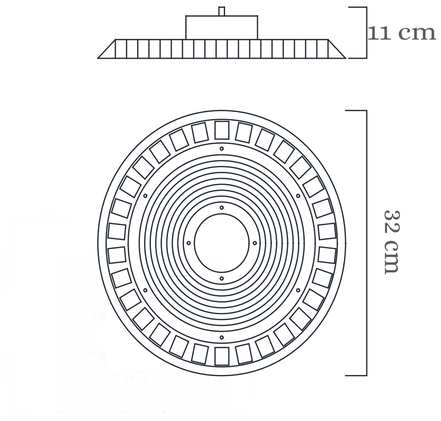

90W-140W-185W

VIDA ÚTIL
100.000 Horas

FLUJO LUMINOSO
14600 lm/21637 lm/26859 lm

HERMETICIDAD
IP65

TEMPERATURA DE COLOR
5000K



Descargar > Ficha Técnica

Antivandálica Sobreponer

Colores Línea ◯ / Personalizado

25W-40W

VIDA ÚTIL
100.000 Horas

FLUJO LUMINOSO
3493 lm/5958 lm

HERMETICIDAD
IP65

TEMPERATURA DE COLOR
5000K

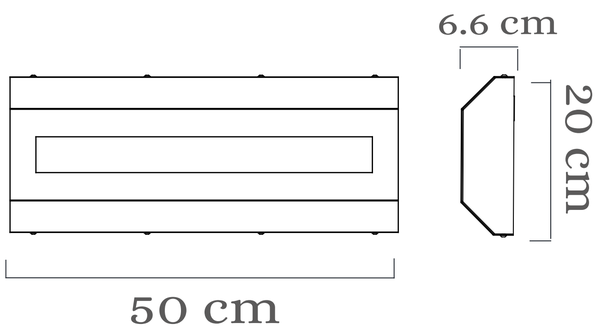

40W-60W

VIDA ÚTIL
100.000 Horas

FLUJO LUMINOSO
5958 lm/8587 lm

HERMETICIDAD
IP65

TEMPERATURA DE COLOR
5000K

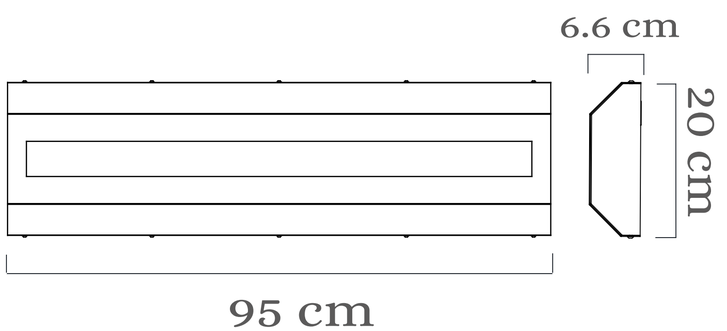



Descargar > Ficha Técnica

Antivandálica Incrustar

Colores Línea ◯ / Personalizado

25W-40W

VIDA ÚTIL
100.000 Horas

FLUJO LUMINOSO
3493 lm/5958 lm

HERMETICIDAD
IP65

TEMPERATURA DE COLOR
5000K

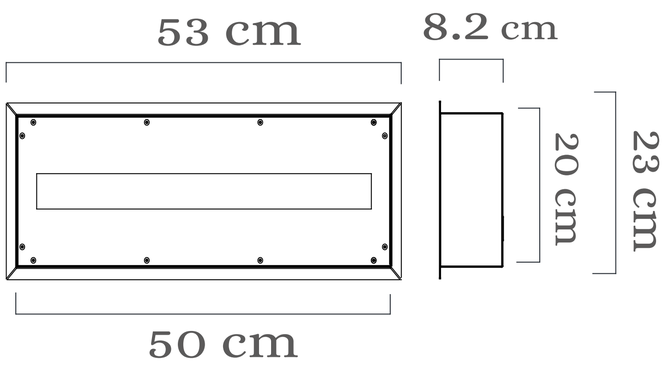

40W-60W

VIDA ÚTIL
100.000 Horas

FLUJO LUMINOSO
5958 lm/8587 lm

HERMETICIDAD
IP65

TEMPERATURA DE COLOR
5000K

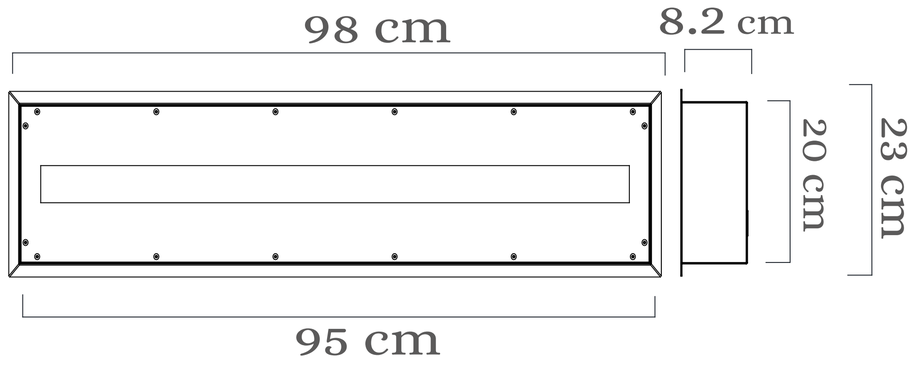



Descargar > Ficha Técnica

Antivandálica Esquinera

Colores Línea ◯ / Personalizado

25W-40W

VIDA ÚTIL
100.000 Horas

FLUJO LUMINOSO
3493 lm/5958 lm

HERMETICIDAD
IP65

TEMPERATURA DE COLOR
5000K

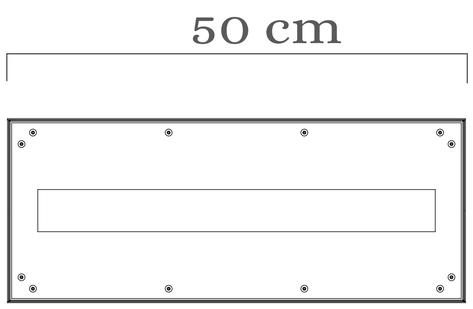

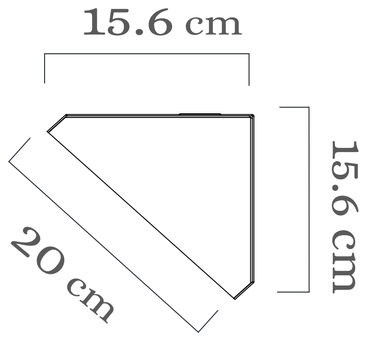

40W-60W

VIDA ÚTIL
100.000 Horas

FLUJO LUMINOSO
5958 lm/8587 lm

HERMETICIDAD
IP65

TEMPERATURA DE COLOR
5000K

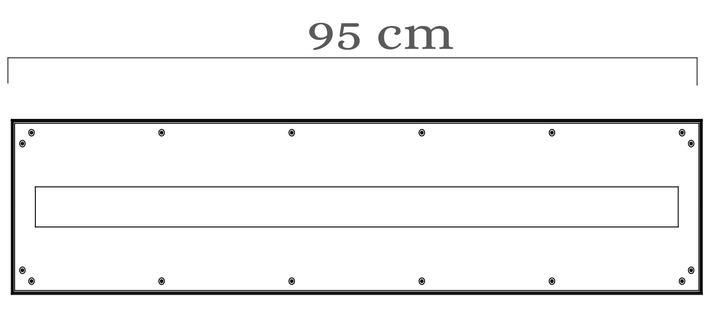

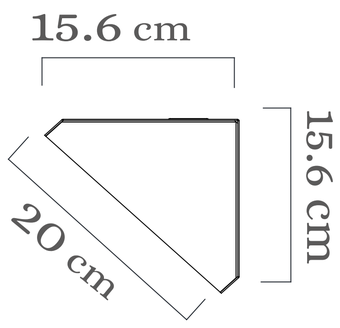



Descargar > Ficha Técnica

Wallpack CCT

Colores Línea

20W

VIDA ÚTIL
100.000 Horas

FLUJO LUMINOSO
3255 lm/3320 lm/3368 lm/

HERMETICIDAD
IP65

TEMPERATURA DE COLOR
3000K/4000K/6500K

30W

VIDA ÚTIL
100.000 Horas

FLUJO LUMINOSO
4548 lm/4693 lm/4680 lm

HERMETICIDAD
IP65

TEMPERATURA DE COLOR
3000K/4000K/6500K

40W

VIDA ÚTIL
100.000 Horas

FLUJO LUMINOSO
5733 lm/6048 lm/5931 lm

HERMETICIDAD
IP65

TEMPERATURA DE COLOR
3000K/4000K/6500K

60W

VIDA ÚTIL
100.000 Horas

FLUJO LUMINOSO
7726 lm/8163 lm/7945 lm

HERMETICIDAD
IP65

TEMPERATURA DE COLOR
3000K/4000K/6500K

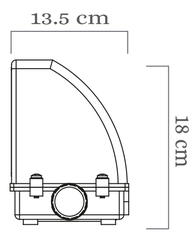

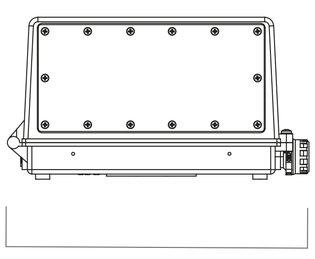

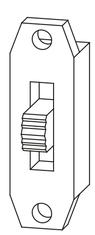

C- 6500K
V- 4000K
W- 3000K

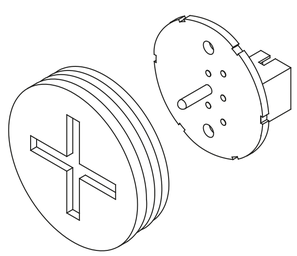

Fotocelda



Descargar > Ficha Técnica

Wallpack

Colores Línea ◯ ● / Personalizado

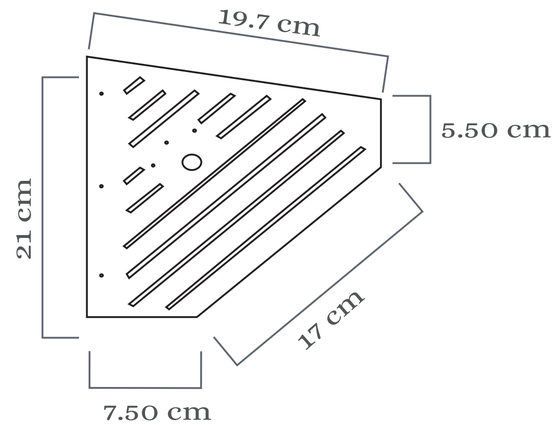

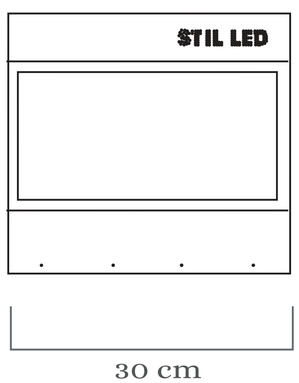

45W-80W

VIDA ÚTIL
100.000 Horas

FLUJO LUMINOSO
6522 lm

HERMETICIDAD
IP66

TEMPERATURA DE COLOR
4000K/5000K



Descargar > Ficha Técnica

Explosión Proof

Colores Línea

*Producto bajo pedido. Tiempo de entrega variable.

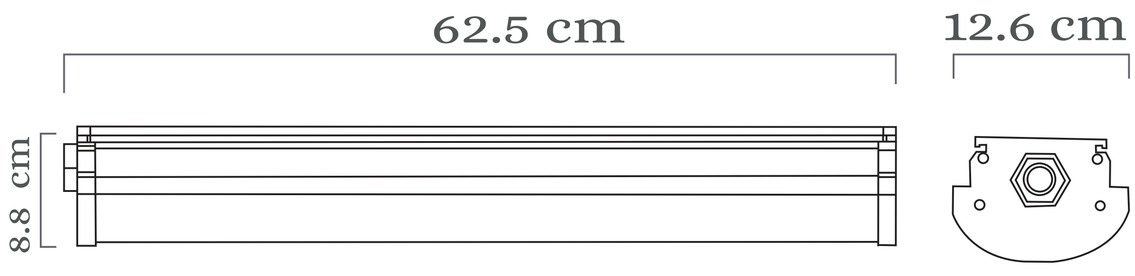

50W

VIDA ÚTIL
50.000 Horas

FLUJO LUMINOSO
5305 lm

HERMETICIDAD
IP66

TEMPERATURA DE COLOR
4500K/5000K/6500K



Descargar > Ficha Técnica

Explosión Proof

Colores Línea

*Producto bajo pedido. Tiempo de entrega variable.

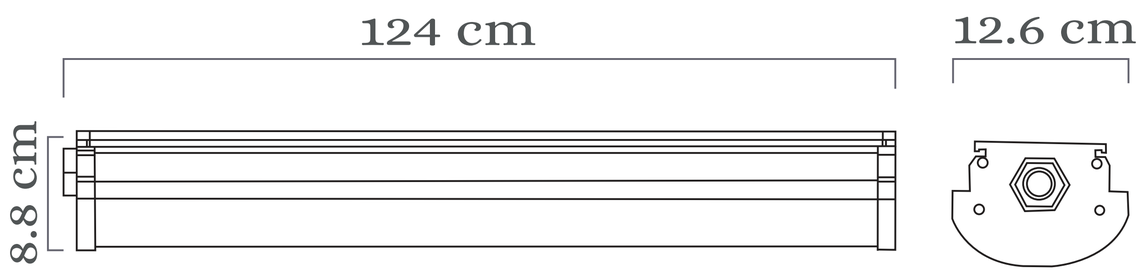

50W

VIDA ÚTIL
50.000 Horas

FLUJO LUMINOSO
8216 lm

HERMETICIDAD
IP66

TEMPERATURA DE COLOR
4500K/5000K/6500K



Descargar > Ficha Técnica

Herméticas

Colores Línea

*Disponibilidad sujeta a inventario. Algunos productos están disponibles hasta agotar existencias.

17W

VIDA ÚTIL
100.000 Horas
FLUJO LUMINOSO
2339 lm
HERMETICIDAD
IP65
TEMPERATURA DE COLOR
4000K/6500K

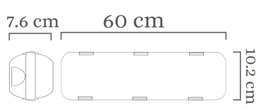

40W-2G

VIDA ÚTIL
100.000 Horas
FLUJO LUMINOSO
5258 lm
HERMETICIDAD
IP65
TEMPERATURA DE COLOR
4000K/6500K

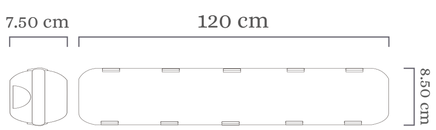



Descargar > Ficha Técnica

Herméticas

Colores Línea

20W-2G

VIDA ÚTIL
100.000 Horas

FLUJO LUMINOSO
3002 lm

HERMETICIDAD
IP65

TEMPERATURA DE COLOR
4000K/6500K

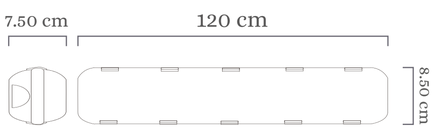

60W-2G

VIDA ÚTIL
100.000 Horas

FLUJO LUMINOSO
7112 lm

HERMETICIDAD
IP65

TEMPERATURA DE COLOR
4000K/6500K

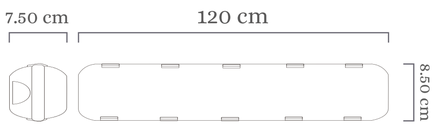

50W-2G

VIDA ÚTIL
100.000 Horas

FLUJO LUMINOSO
6255 lm

HERMETICIDAD
IP65

TEMPERATURA DE COLOR
4000K/6500K

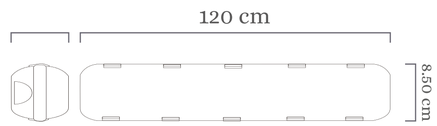



Descargar > Ficha Técnica

Herméticas

Colores Línea

*Disponibilidad sujeta a inventario. Algunos productos están disponibles hasta agotar existencias.



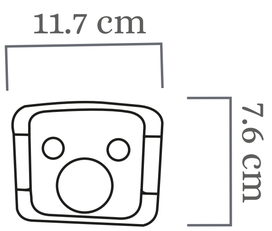

40W-3G-CCT

VIDA ÚTIL
100.000 Horas

FLUJO LUMINOSO
4730 lm/5107 lm/5094 lm

HERMETICIDAD
IP65

TEMPERATURA DE COLOR
3000K/4000K/6500K



Descargar > Ficha Técnica

Street

Colores Línea

40W-60W

VIDA ÚTIL
100.000 Horas

FLUJO LUMINOSO
6008 lm/8645 lm

HERMETICIDAD
IP66

TEMPERATURA DE COLOR
5000K

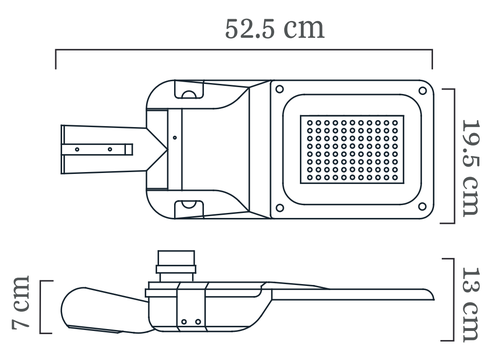

70W-100W

VIDA ÚTIL
100.000 Horas

FLUJO LUMINOSO
10509 lm/14687 lm

HERMETICIDAD
IP66

TEMPERATURA DE COLOR
5000K

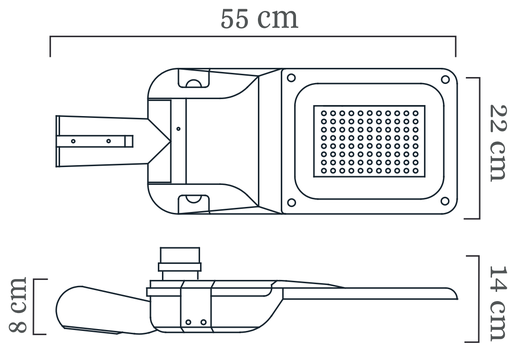

100W-150W

VIDA ÚTIL
100.000 Horas

FLUJO LUMINOSO
15414 lm/22362 lm

HERMETICIDAD
IP66

TEMPERATURA DE COLOR
5000K

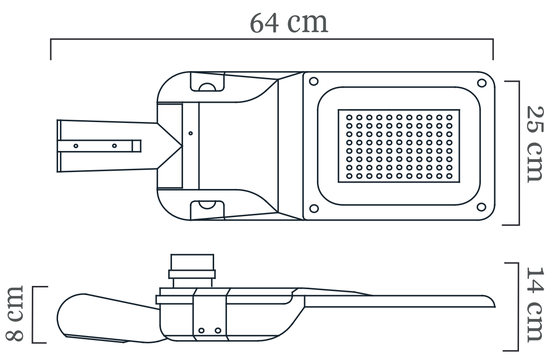



Descargar > Ficha Técnica

Farol

Colores Línea

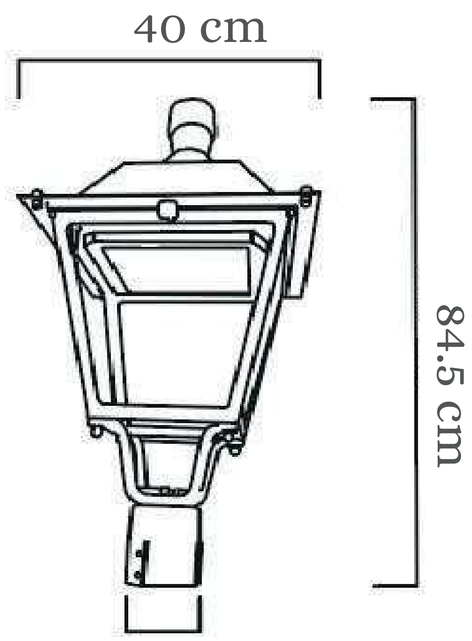

40W

VIDA ÚTIL
100.000 Horas

FLUJO LUMINOSO
4314 lm

HERMETICIDAD
IP65

TEMPERATURA DE COLOR
3000K



Descargar > Ficha Técnica

Garden

Colores Línea

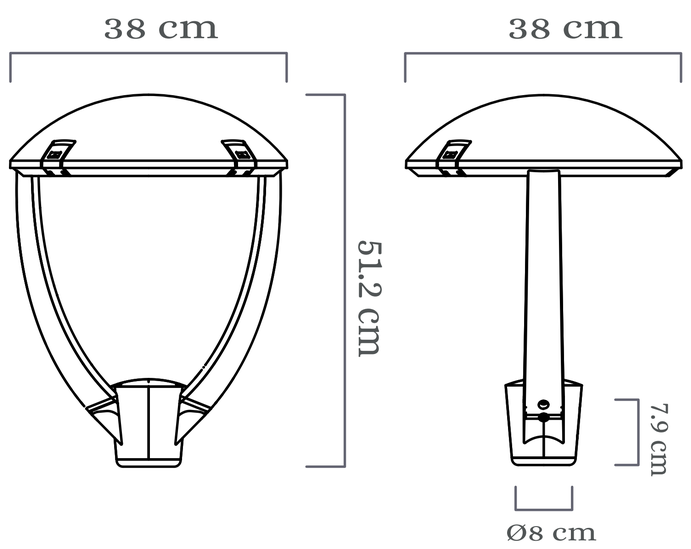

40W

VIDA ÚTIL
100.000 Horas

FLUJO LUMINOSO
5119 lm

HERMETICIDAD
IP65

TEMPERATURA DE COLOR
4500K/5600K

Línea Solar





Descargar > Ficha Técnica

Kit Solar Street

Colores Línea

40W-60W

VIDA ÚTIL
2200 Ciclos Batería

FLUJO LUMINOSO
6008 lm/8645 lm

HERMETICIDAD LUMINARIA
IP66

TEMPERATURA DE COLOR
5000K

70W-100W

VIDA ÚTIL
2.200 Ciclos Batería

FLUJO LUMINOSO
11521 lm/12950 lm/14281 lm

HERMETICIDAD LUMINARIA
IP66

TEMPERATURA DE COLOR
5000K

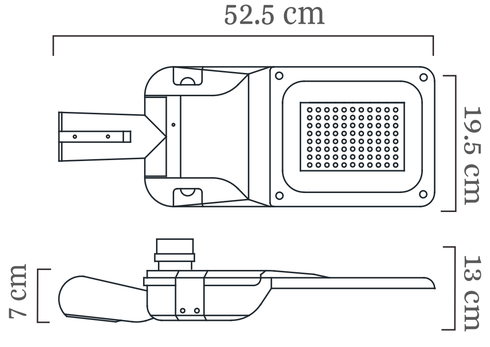

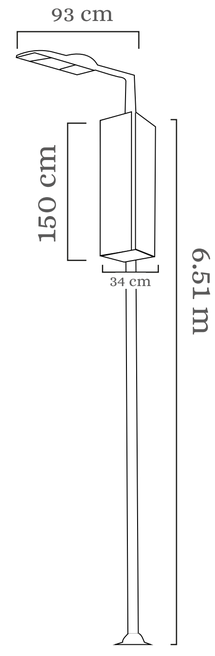



Descargar > Ficha Técnica

Kit Solar Proyector

Colores Línea



40W-60W

VIDA ÚTIL
2200 Ciclos Batería

FLUJO LUMINOSO
6195 lm/7684 lm /8719 lm

HERMETICIDAD LUMINARIA
IP66

TEMPERATURA DE COLOR
4000K

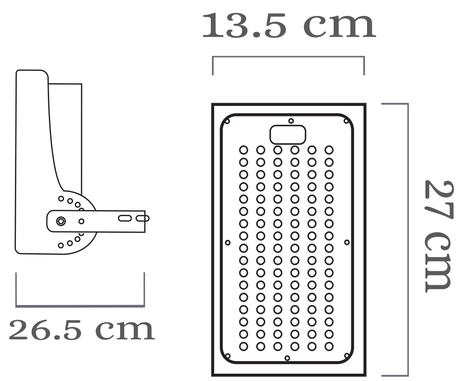

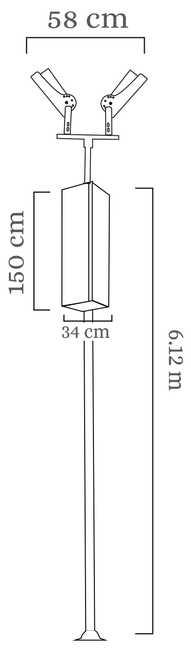



Descargar > Ficha Técnica

Kit Solar Garden

Colores Línea



40W

VIDA ÚTIL
2.200 Ciclos Batería

FLUJO LUMINOSO
4069 lm

HERMETICIDAD LUMINARIA
IP65

TEMPERATURA DE COLOR
6000K

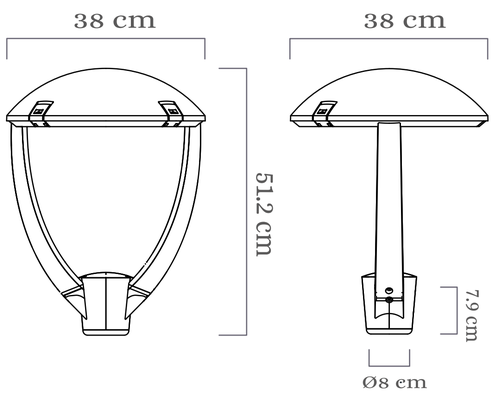

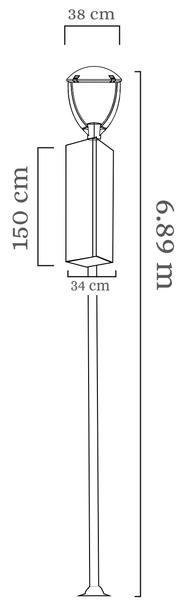



Descargar > Ficha Técnica

Kit Solar Farol

Colores Línea



40W

VIDA ÚTIL
2.200 Ciclos Batería

FLUJO LUMINOSO
4341 lm

HERMETICIDAD LUMINARIA
IP65

TEMPERATURA DE COLOR
3000K

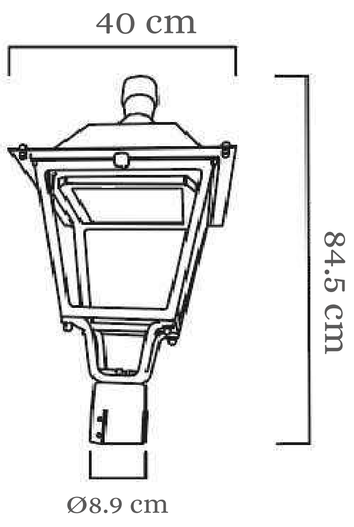

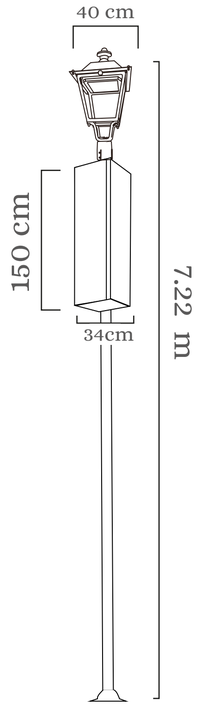

Descargar > Ficha Técnica

Street Solar All in One

Colores Línea

*Disponibilidad sujeta a inventario. Algunos productos están disponibles hasta agotar existencias.



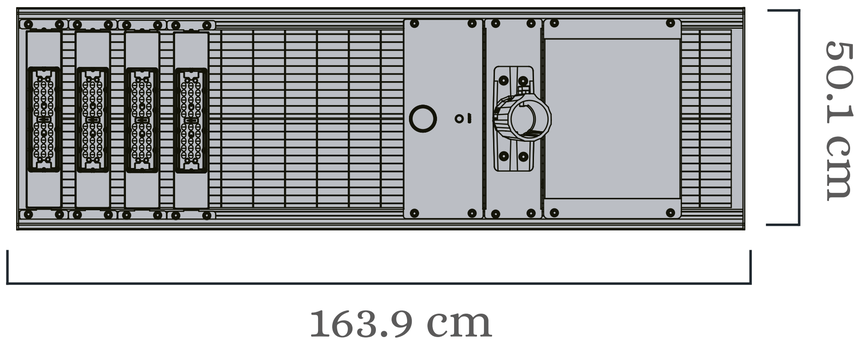

60W

VIDA ÚTIL
50.000 Horas

FLUJO LUMINOSO
12119 lm

HERMETICIDAD
IP65

TEMPERATURA DE COLOR
5000K



Descargar > Ficha Técnica

Street Solar XL

Colores Línea

*Disponibilidad sujeta a inventario. Algunos productos están disponibles hasta agotar existencias.

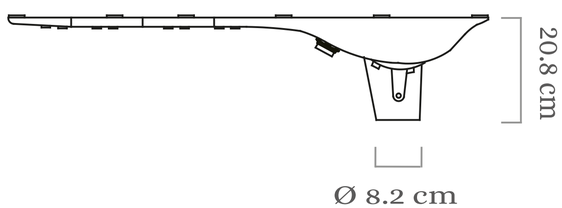

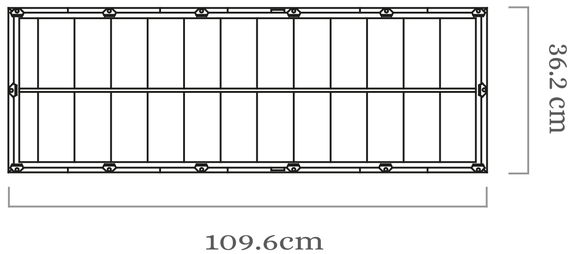

30W

VIDA ÚTIL
2.000 Ciclos Batería.
30.000 Horas Chip.

FLUJO LUMINOSO
5658,4 lm

HERMETICIDAD
IP65

TEMPERATURA DE COLOR
5000K

Línea Gold Arquitectura

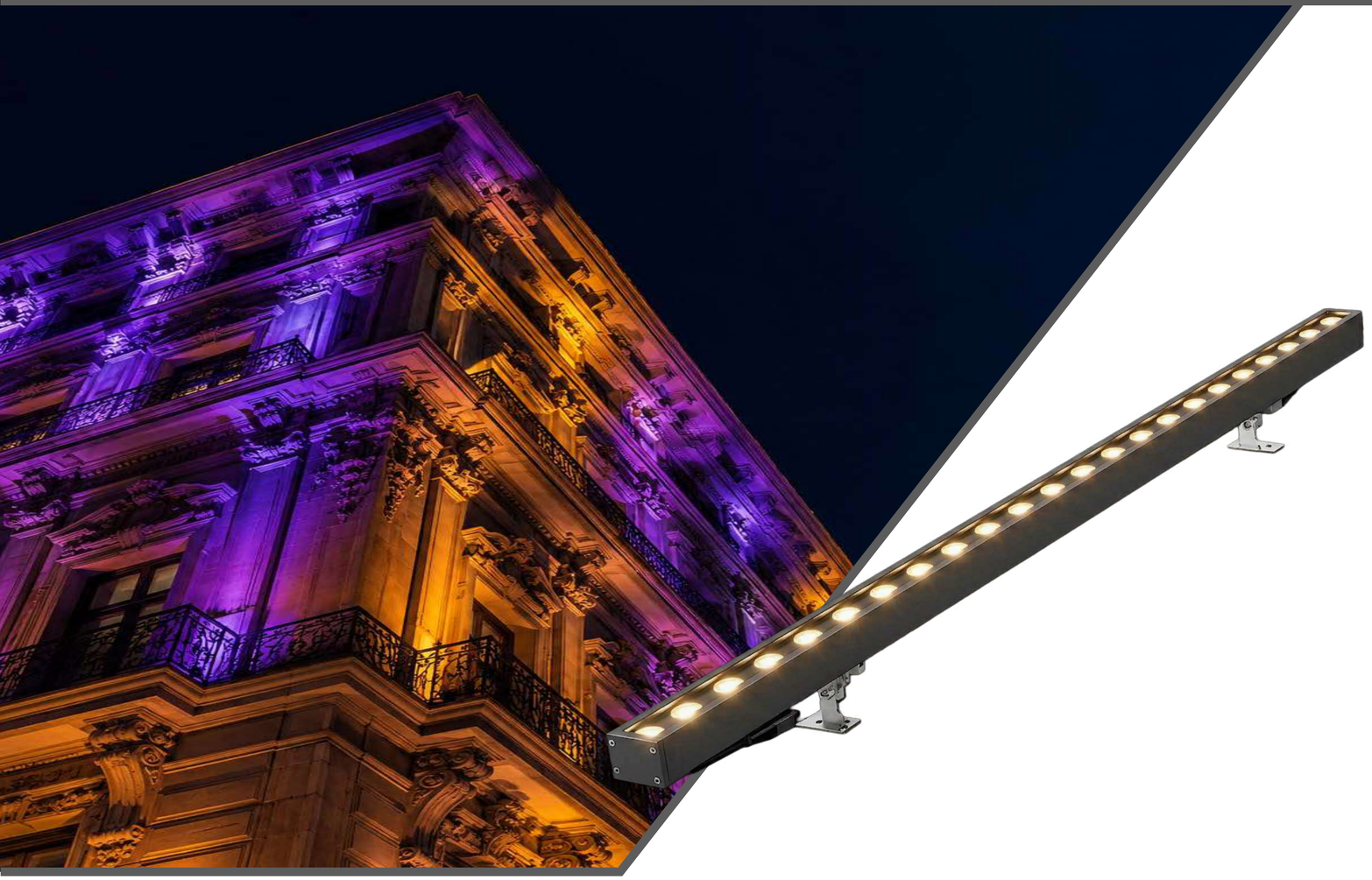

Descargar > Ficha Técnica

Bañador RGB-W

Colores Línea

24W-1M

VIDA ÚTIL
50.000 Horas

FLUJO LUMINOSO
193.4 lm Red/370.4 lm Green/75.1 lm Blue/
1046 lm White/437 lm 3000K

HERMETICIDAD
IP66

TEMPERATURA DE COLOR
RGB-W-3000K

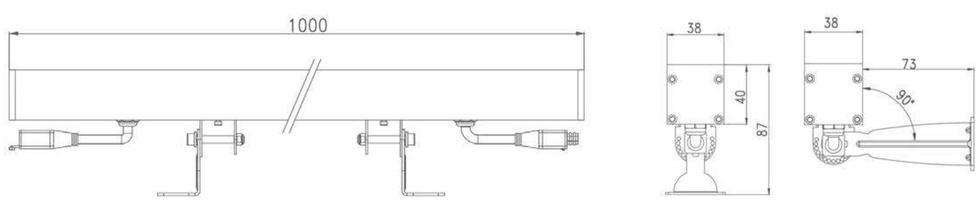

72W-1M

VIDA ÚTIL
50.000 Horas

FLUJO LUMINOSO
615 lm Red/1422 lm Green/418 lm Blue/
3284 lm White/1069.6 lm 3000K

HERMETICIDAD
IP66

TEMPERATURA DE COLOR
RGB-W-3000K

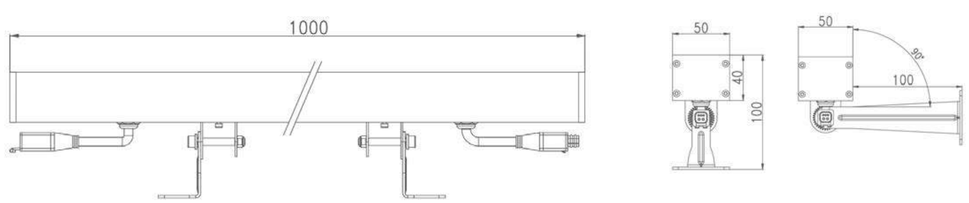



Descargar > Ficha Técnica

Proyector RGB-W

Colores Línea

30W-10x10cm

VIDA ÚTIL
50.000 Horas

FLUJO LUMINOSO
373 lm Red/704 lm Green/116 lm Blue/
1633 lm White/662.3 lm 3000K

HERMETICIDAD
IP66

TEMPERATURA DE COLOR
RGB-W-3000K

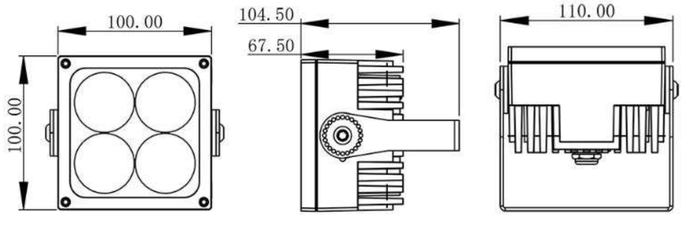

72W-20x20cm

VIDA ÚTIL
50.000 Horas

FLUJO LUMINOSO
615 lm Red/1422 lm Green/418 lm Blue/
3284 lm White/1069.6 lm 3000K

HERMETICIDAD
IP66

TEMPERATURA DE COLOR
RGB-W-3000K

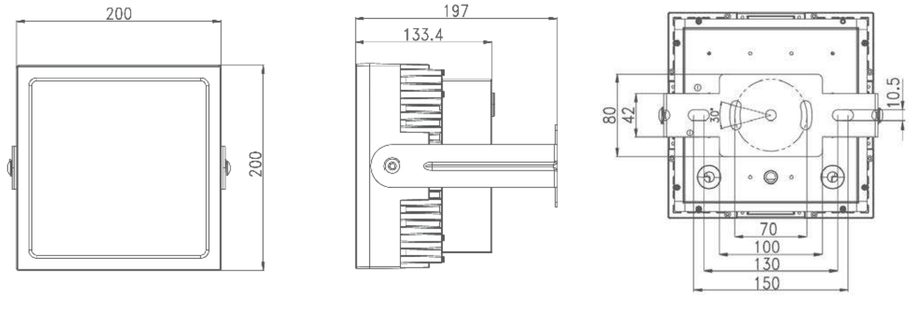

Descargar > Ficha Técnica

Bañador 100 cm

Colores Línea

*Disponibilidad sujeta a inventario. Algunos productos están disponibles hasta agotar existencias.



22W

VIDA ÚTIL
50.000 Horas

FLUJO LUMINOSO
1777 lm

HERMETICIDAD
IP65

TEMPERATURA DE COLOR
3000K/4000K/6500K

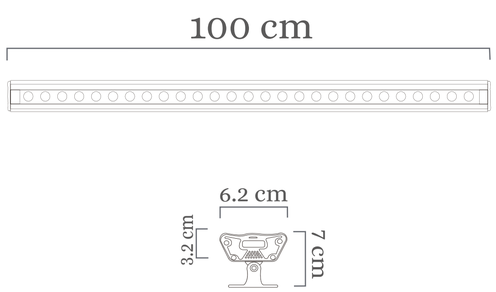

24W-Azul

VIDA ÚTIL
50.000 Horas

FLUJO LUMINOSO
48.6 lm Blue

HERMETICIDAD
IP65

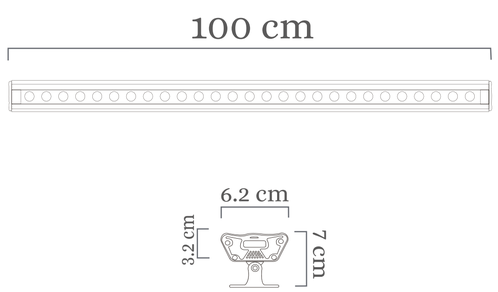

28W

VIDA ÚTIL
50.000 Horas

FLUJO LUMINOSO
939 lm Green/157 lm Blue

HERMETICIDAD
IP65

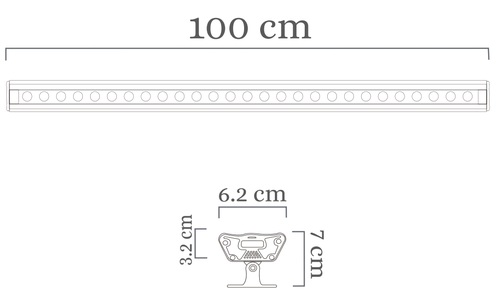

Descargar > Ficha Técnica

Bañador de Muro 2G

Colores Línea



24W

VIDA ÚTIL
50.000 Horas

FLUJO LUMINOSO
2278.4 lm/

HERMETICIDAD
IP66

TEMPERATURA DE COLOR
3000K

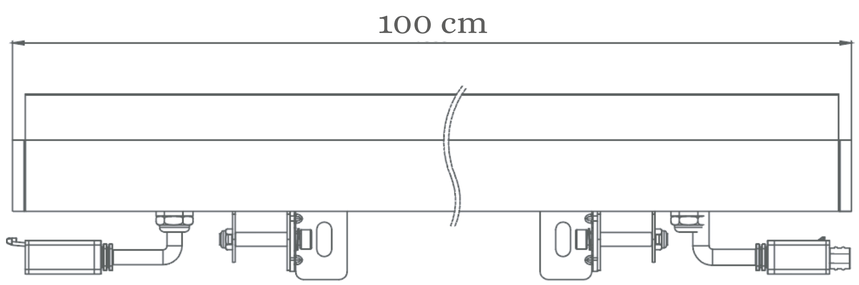

12W

VIDA ÚTIL
50.000 Horas

FLUJO LUMINOSO
1184.5 lm/

HERMETICIDAD
IP66

TEMPERATURA DE COLOR
3000K

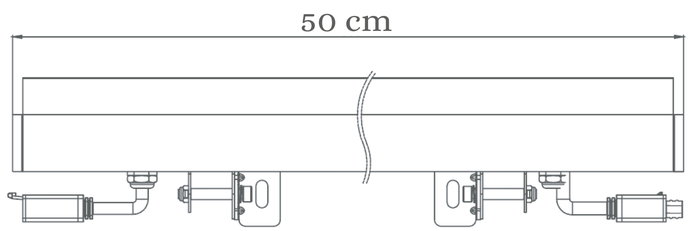

Línea Hogar





Orbit

Colores Línea ◯

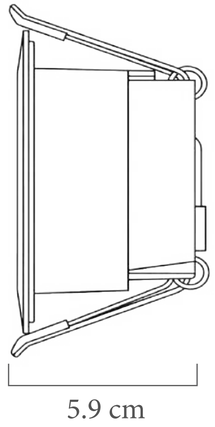

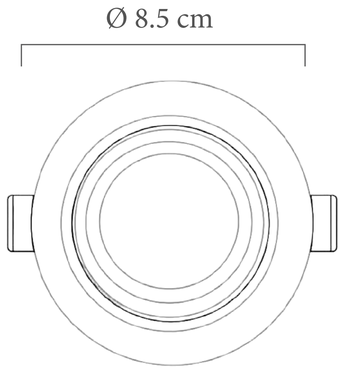

TIPO DE BOMBILLA
GU10

GARANTÍA
5 Años

HERMETICIDAD
IP20



Bala Recesada Sellada

Colores Línea

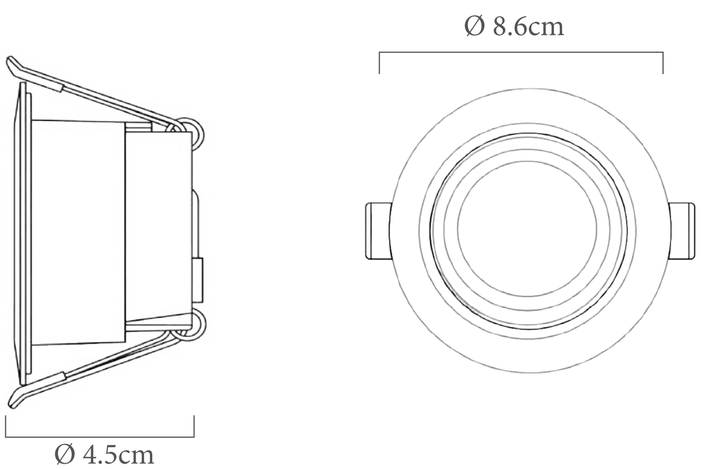

TIPO DE BOMBILLA
GU10

GARANTÍA
5 Años

HERMETICIDAD
IP44



Prisma

Colores Línea

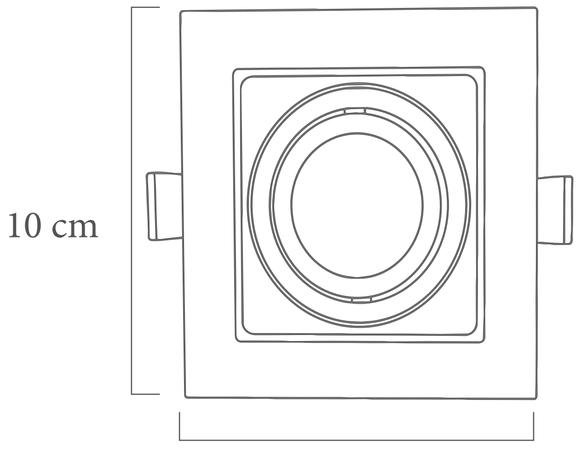

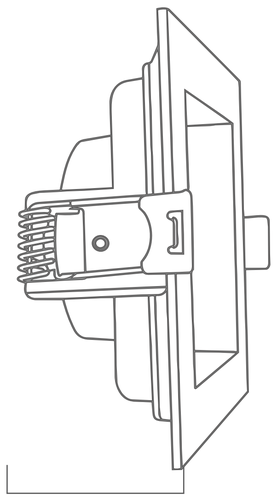

TIPO DE BOMBILLA
GU10

GARANTÍA
5 Años

HERMETICIDAD
IP20





Kardan

Colores Línea ◯

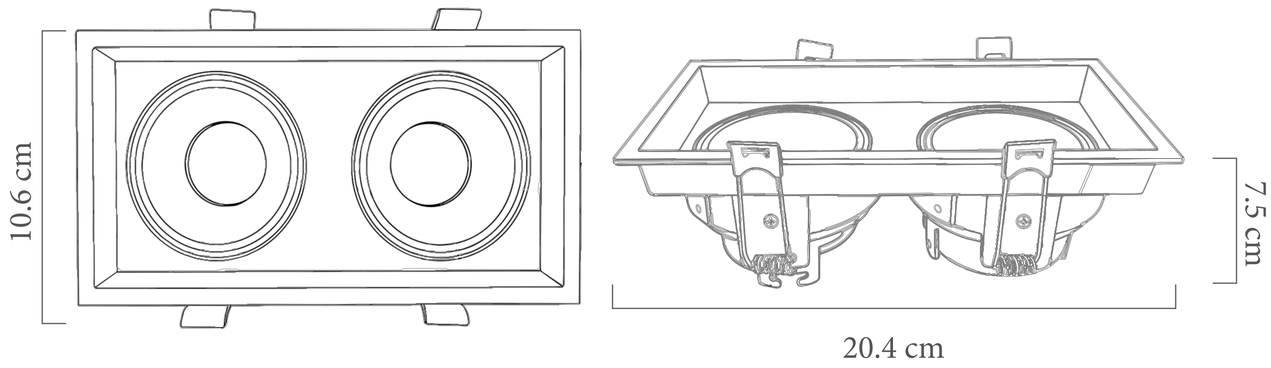

TIPO DE BOMBILLA
GU10

GARANTÍA
5 Años

HERMETICIDAD
IP20



Triplex

Colores Línea



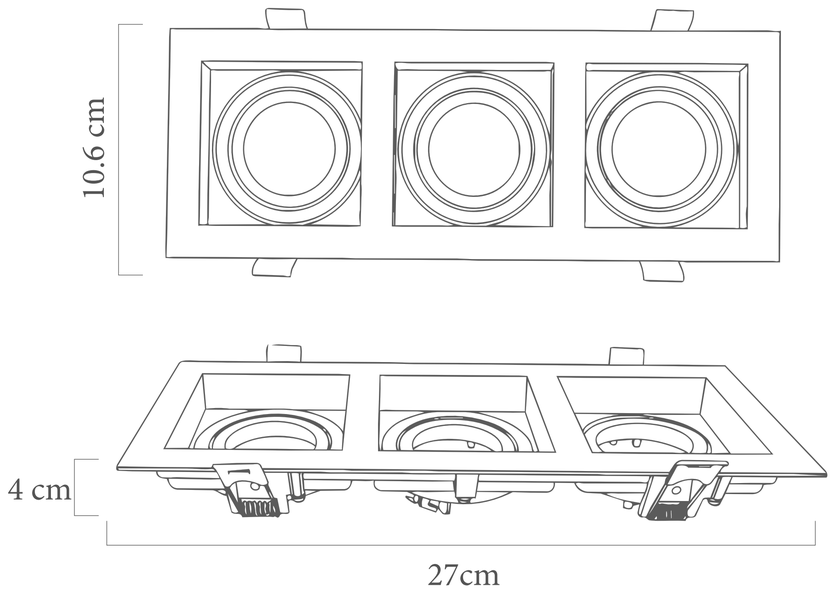

TIPO DE BOMBILLA
GU10

GARANTÍA
5 Años

HERMETICIDAD
IP20



Descargar > Ficha Técnica

Eclipse

Colores Línea

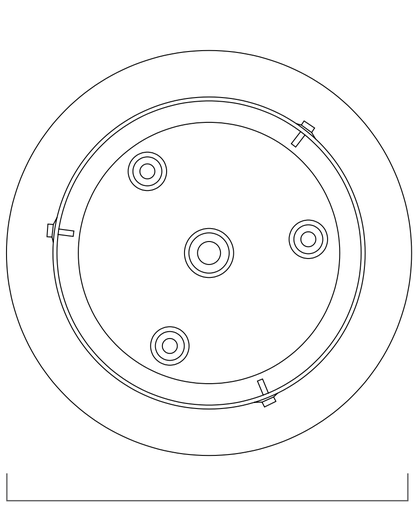

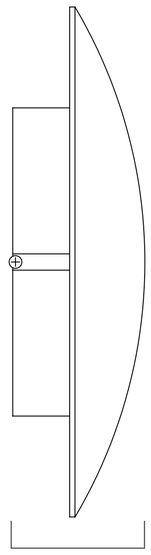

15W

VIDA ÚTIL
100.000 Horas

FLUJO LUMINOSO
991 lm

HERMETICIDAD
IP20

TEMPERATURA DE COLOR
3000K

GARANTÍA
7 Años



Descargar > Ficha Técnica

Cinta LED

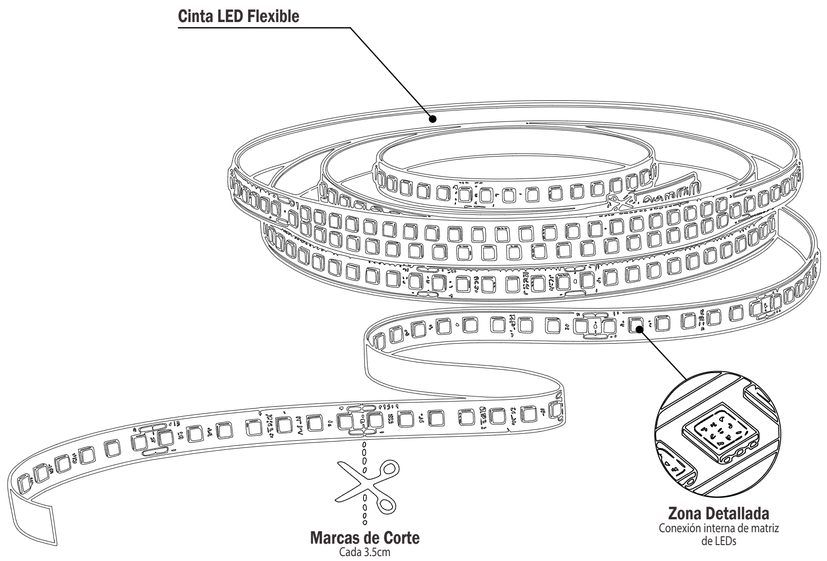

13W

VIDA ÚTIL
30.000 Horas

FLUJO LUMINOSO
982.7 lm

HERMETICIDAD
IP20

TEMPERATURA DE COLOR
4000K

GARANTÍA
5 Años



Descargar > Ficha Técnica

High Bay Ufo

Colores Línea

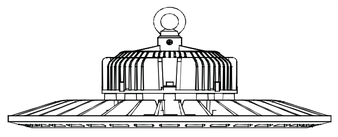

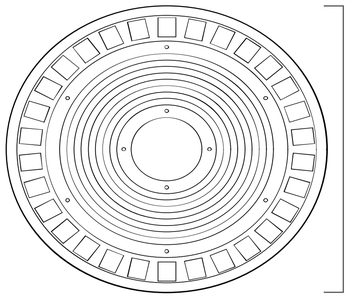

150W

VIDA ÚTIL
100.000 Horas

FLUJO LUMINOSO
12400 lm-17050 lm-23250 lm

HERMETICIDAD
IP65

TEMPERATURA DE COLOR
CCT (2700K-4200K-6500K)

GARANTÍA
7 Años

STIL
LIGHT DESIGN

Línea Trace

Trace Duo

Colores Línea



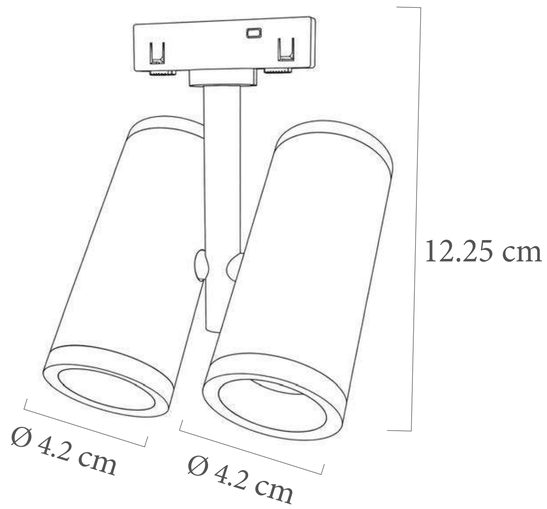

14W

GARANTÍA
5 Años

HERMETICIDAD
IP40

TEMPERATURA DE COLOR
2700K

Trace Strip

Colores Línea



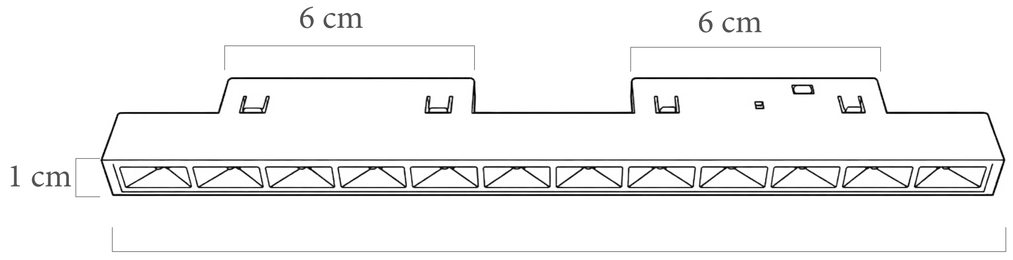

10W

GARANTÍA
5 Años

HERMETICIDAD
IP40

TEMPERATURA DE COLOR
2700K

Trace Spot

Colores Línea



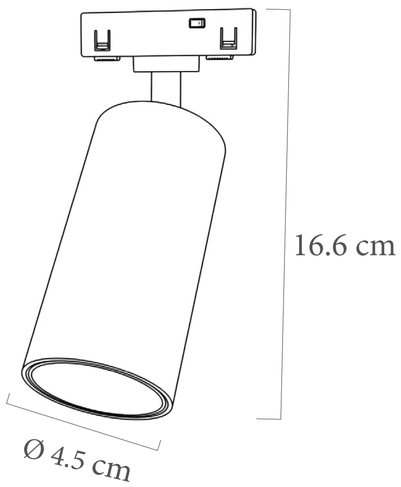

12W

GARANTÍA
5 Años

HERMETICIDAD
IP40

TEMPERATURA DE COLOR
2700K

Accesorios para riel magnético de 5mm

Conector metálico



Conector de Esquina

COLOR
Negro

MEDIDAS
168 x 4,8 x 15mm



Módulo de alimentación

COLOR
Negro

MEDIDAS
70 x 4,8 x 15mm

Conector de alimentación para driver externo



Conector Lineal

COLOR
Negro

MEDIDAS
63 x 4,8 x 15mm



Esquina Interior

COLOR
Negro arenado

MEDIDAS

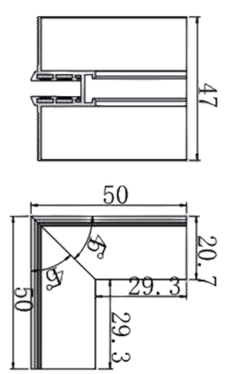



Esquina exterior en L

COLOR
Negro arenado

MEDIDAS

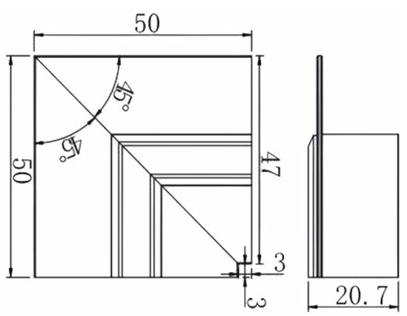



Fuente CL A-100FGVC-24 Mean Well



100W

VOLTAJE DE SALIDA
24VDC Ajustable por potenciómetro

CORRIENTE DE SALIDA
4.2 Amp

EFICIENCIA TÍPICA
86%

DIMENSIONES
Largo 129mm
Ancho 97mm
Alto 30mm

STILLED®
STAND ILUMINACIONES

Contáctanos

+57 3146744339

Parque industrial Santa Lucia
Bodega 6A km 3.3 via Siberia - Funza

www.standiluminaciones.com

standiluminaciones